cersanit

RYSUNEK TECHNICZNY/*TECHNICAL DRAWING*

**UMYWALKA MEBLOWA MODUO SLIM 50 /**
***MODUO SLIM 50 FURNITURE WASHBASIN***
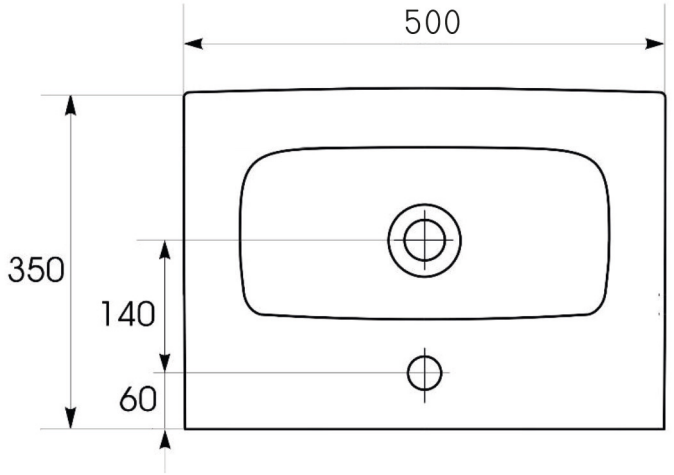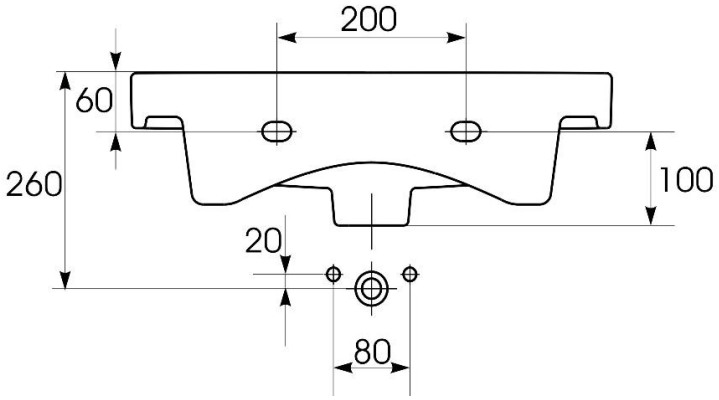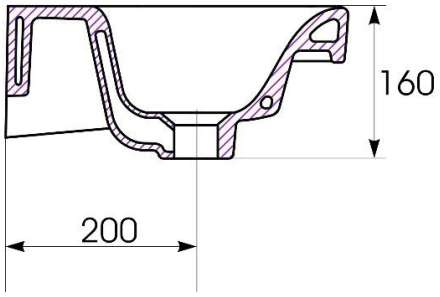
| KOD PRODUKTU/ *PRODUCT CODE:* | K116-008 |
|---|---|