cersanit

CREA

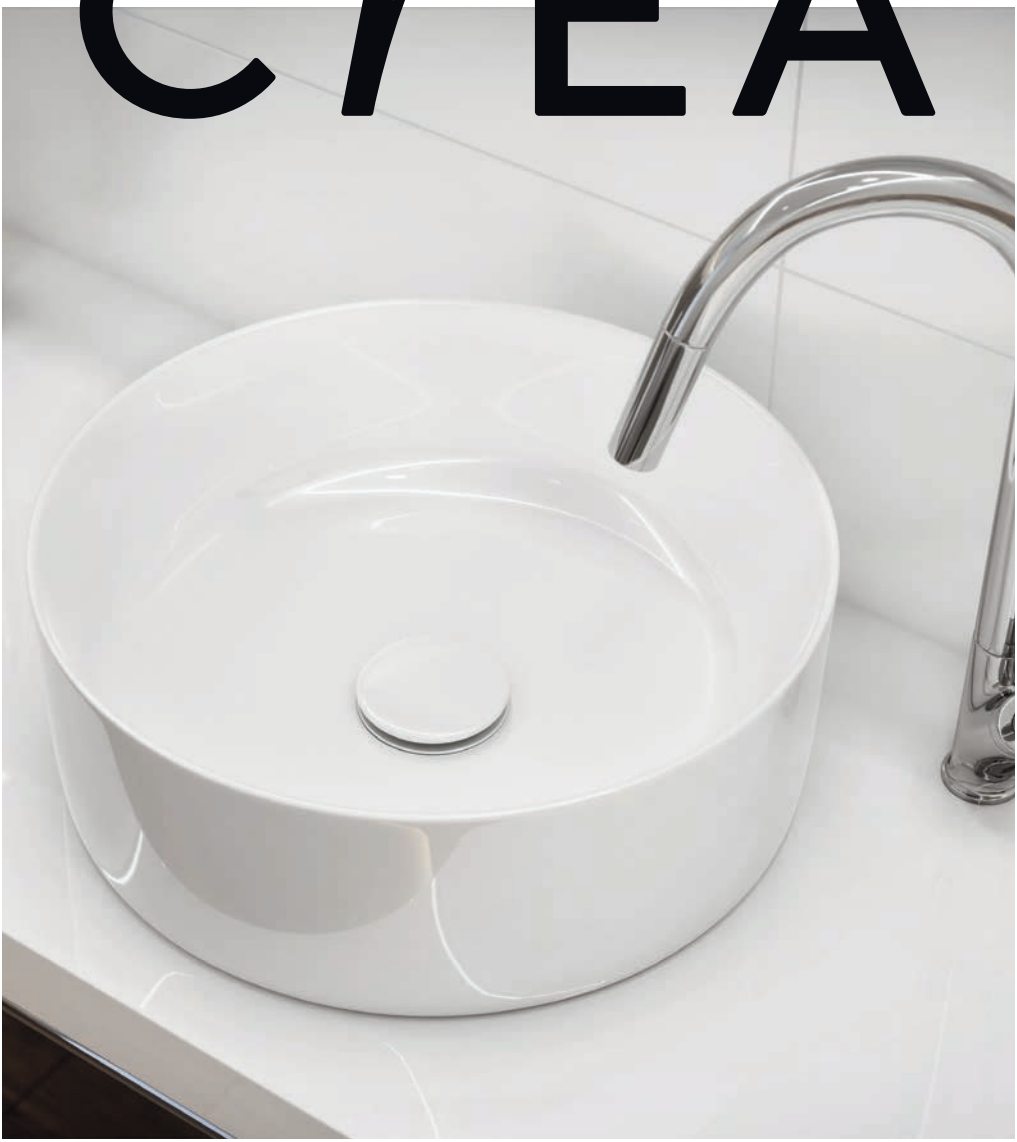

КОЛЛЕКЦИЯ ПРОДУКЦИИ
ДЛЯ ВАННЫХ КОМНАТ, ОТКРЫВАЮЩАЯ
УНИКАЛЬНЫЕ ВОЗМОЖНОСТИ

КОЛЕКЦІЯ ПРОДУКЦІЇ
ДЛЯ ВАННИХ КІМНАТ, ЩО ВІДКРИВАЄ
УНІКАЛЬНІ МОЖЛИВОСТІ

CREA

ДИЗАЙН, ЭЛЕГАНТНОСТЬ И ФУНКЦИОНАЛЬНОСТЬ. СОЗДАЕМ ВАННУЮ КОМНАТУ СВОЕЙ МЕЧТЫ С НОВОЙ КОЛЛЕКЦИЕЙ CERSANIT — CREA.

ДИЗАЙН, ЕЛЕГАНТНІСТЬ ТА ФУНКЦІОНАЛЬНІСТЬ. СТВОРЮЄМО ВАННУ КІМНАТУ СВОЄЇ МРІЇ З НОВОЮ КОЛЕКЦІЄЮ CERSANIT — CREA.

2 ВСТУПЛЕНИЕ
ВСТУП

4 О КОЛЛЕКЦИИ
ПРО КОЛЕКЦІЮ
→ ВИРОБИ | ВИРОБИ
→ НОВАЯ ЛИНЕЙКА БРЕНДА
НОВА ЛІНІЙКА БРЕНДУ

16 УЛЬТРАСОВРЕМЕННЫЕ ТЕХНОЛОГИИ
УЛЬТРАСУЧАСНІ ТЕХНОЛОГІЇ
→ ROCKLITE
→ AQUASAFE

20 УМЫВАЛЬНИКИ
УМИВАЛЬНИКИ

28 ТУАЛЕТЫ
ТУАЛЕТИ

34 МЕБЕЛЬ ДЛЯ ВАННЫХ КОМНАТ
МЕБЛІ ДЛЯ ВАННИХ КІМНАТ

44 ВАННЫ
ВАННИ

50 ВСЕ ИЗДЕЛИЯ
ВСІ ВИРОБИ

52 ТЕХНИЧЕСКИЕ СПЕЦИФИКАЦИИ
ТЕХНІЧНІ СПЕЦИФІКАЦІЇ

→ Crea — это уникальная коллекция изделий для ванных комнат, в которую входят тонкостенные умывальники, туалеты, встроенные ванны с узким бортом и элегантная мебель в утонченном стиле минимализма.

Именно здесь модный дизайн встречается с передовыми технологиями, повышая функциональность и продлевая срок службы отдельных деталей. Crea — ванные комнаты будущего!

Функциональное и стилистическое разнообразие новой коллекции воодушевляет нас создавать персонализированные пространства, которые бы полностью соответствовали нашим ожиданиям: например, превратить маленькую ванную комнату в домашний спа-центр. Настало время нового креатива!

→Crea — це унікальна колекція виробів для ванних кімнат, до якої входять тонкостінні умивальники, туалети, вбудовані ванни з вузьким бортом та елегантні меблі у витонченому стилі мінімалізму.

Фактично, саме в цій колекції модний дизайн зустрічається з передовими технологіями, підвищує продуктивність та подовжує строк служби окремих деталей. Crea — ванні кімнати майбутнього!

Функціональна та стилістична різноманітність нової колекції надихає нас створювати персоналізовані простори, які б повністю відповідали нашим очікуванням: наприклад, перетворити маленьку ванну кімнату у домашній спа-центр. Настав час нового креативу!

9
УНИКАЛЬНЫХ УМЫВАЛЬНИКОВ
УНІКАЛЬНИХ УМИВАЛЬНИКІВ

→ Все изготовлены с использованием новейшей технологии ROCKLITE.

→ Всі виготовлені з використанням новітньої технології ROCKLITE

7
ТУАЛЕТОВ
ТУАЛЕТІВ

→ Прямоугольные и овальные модели

→ Прямокутні та овальні моделі

25
ВИДОВ МЕБЕЛИ ДЛЯ ВАННЫХ КОМНАТ
ВИДІВ МЕБЛІВ ДЛЯ ВАННИХ КІМНАТ

→ Доступны в трех цветах: белом, цвете дуба и матовом сером.

→ Пропонуються у трьох кольорах: білому, кольорі дуба та матовому сірому.

6
КОМФОРТНЫХ ВАНН
КОМФОРТНИХ ВАНН

→ Прямоугольные и асимметричные модели.

→ Прямокутні та асиметричні моделі.

НОВАЯ ЛИНЕЙКА БРЕНДА
НОВА ЛІНІЙКА БРЕНДУ

ТОНКИЕ ЛИНИИ ПОМОГАЮТ ДОСТИЧЬ ПОСЛЕДОВАТЕЛЬНОСТИ И ГАРМОНИИ. ВСТРЕЧАЙТЕ CREA — НОВУЮ КОЛЛЕКЦИЮ ОТ CERSANIT.

ТОНКІ ЛІНІЇ ДОПОМОГАЮТЬ ДОСЯГТИ ПОСЛІДОВНОСТІ ТА ГАРМОНІЇ. ЗУСТРІЧАЙТЕ CREA — НОВУ КОЛЕКЦІЮ ВІД CERSANIT.

→ Изящно выполненные тонкостенные умывальники. Исключительно узкие борты встроенных ванн. Современные унитазы с тонкими сидениями. Все это можно комбинировать с уникальными тумбами для умывальников и высокими шкафами. Утонченные линии являются сквозным мотивом, который сохраняет обширную коллекцию предметов для ванной комнаты Crea стилистически однородной, но в то же время следует самым современным тенденциям в оформлении интерьера.

→ Вишукано зроблені тонкостінні умивальники. Надзвичайно вузькі борти вбудованих ванн. Сучасні унітази з тонкими сидіннями. Все це можна поєднати з унікальними тумбами для умивальників та високими шафами. Витончені лінії є наскрізним мотивом, який робить велику колекцію предметів для ванної кімнати Crea стилістично однорідною, одночасно слідуючи найсучаснішим тенденціям в оздобленні інтер'єру.

CREA — КОЛЛЕКЦИЯ ИЗДЕЛИЙ ДЛЯ ВАННЫХ КОМНАТ, ОТКРЫВАЮЩАЯ УНИКАЛЬНЫЕ ВОЗМОЖНОСТИ.

CREA — КОЛЕКЦІЯ ВИРОБІВ ДЛЯ ВАННИХ КІМНАТ, ЩО ВІДКРИВАЄ УНІКАЛЬНІ МОЖЛИВОСТІ.

→ Коллекция Crea просто удивительна. Согласованный дизайн объединяет богатую коллекцию предметов в стилистически однородное целое, обеспечивая бесконечно широкие возможности для реализации дизайна. Это огромное разнообразие позволяет нам создавать ванные комнаты с различными целями и настроением, в разных цветовых решениях, а также играть с цветом, текстурой и формой.

Мы можем создавать пространство, подходящее для больших ванных комнат или небольших помещений — ванной комнаты для одного человека, для пары или для семьи с детьми. Мы ограничены только собственным воображением!

→ Колекція Crea просто дивовижна. Узгоджений дизайн об'єднує багату колекцію предметів у стилістично однорідне ціле, забезпечуючи нескінченні можливості для реалізації дизайну. Це величезне розмаїття дає нам змогу створювати ванні кімнати з різною метою та настроєм, у різних кольорових рішеннях, а також грати з кольором, текстурою та формою.

Ми можемо створити простір, що підходить для великих ванних кімнат та невеликих приміщень: ванних кімнат для однієї людини, для пари або для родини з дітьми. Нас обмежує лише наша уява!

КОМФОРТ ИЛИ СОВРЕМЕННЫЕ РЕШЕНИЯ? ЭТО CREA-ТИВ ДЛЯ ДВОИХ.

КОМФОРТ ЧИ СУЧАСНІ РІШЕННЯ? ЦЕ CREA-ТИВ ДЛЯ ДВОХ.

НРАВЯТСЯ ПРИРОДНЫЕ МОТИВЫ? ОТКРОЙТЕ ДЛЯ СЕБЯ ПО-НАСТОЯЩЕМУ ТЕПЛЫЙ ИНТЕРЬЕР С CREA!

ПОДОБАЮТЬСЯ ПРИРОДНІ МОТИВИ? ВІДКРИЙТЕ ДЛЯ СЕБЕ ПО-СПРАВЖНЬОМУ ТЕПЛИЙ ІНТЕР'ЄР З CREA!

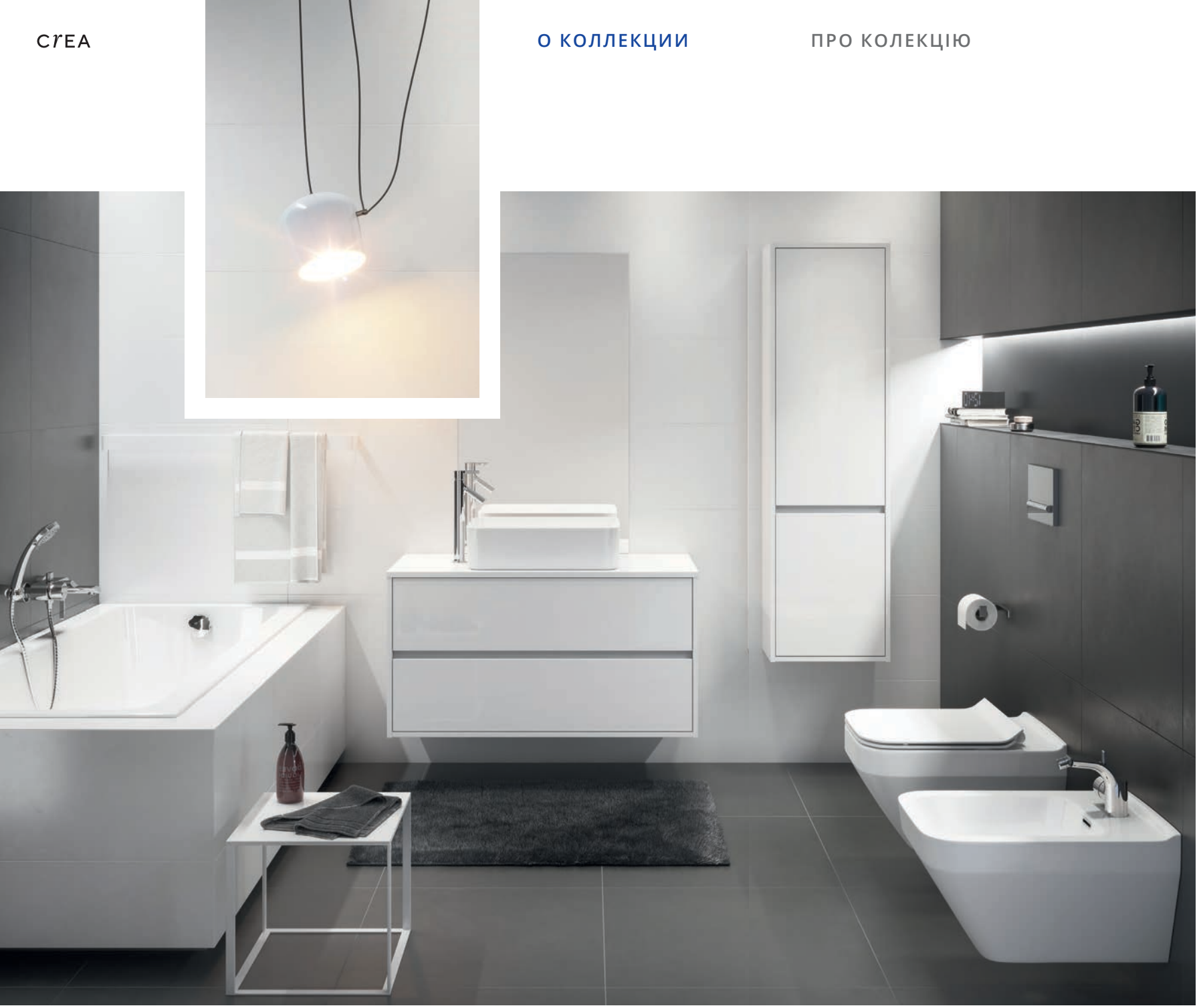

МИНИМУМ ЦВЕТА, МАКСИМУМ ВКУСА. CREA — ПРОСТЫЕ РЕШЕНИЯ СО ВКУСОМ.

МІНІМУМ КОЛЬОРІВ, МАКСИМУМ СМАКУ. CREA —ПРОСТІ РІШЕННЯ ЗІ СМАКОМ.

ТОНКИЕ ЛИНИИ И ВЫСОКАЯ ФУНКЦИОНАЛЬНОСТЬ — ЭТО КЕРАМИКА БУДУЩЕГО В ВАШЕЙ ВАННОЙ КОМНАТЕ.

ТОНКІ ЛІНІЇ ТА ВИСОКА ФУНКЦІОНАЛЬНІСТЬ — ЦЕ КЕРАМІКА МАЙБУТНЬОГО У ВАШІЙ ВАННІЙ КІМНАТІ.

→ Тонкостенные умывальники Crea восхищают сочетанием легкой и утонченной формы и удивительной долговечности! Получить столь яркие изделия было бы невозможно с использованием традиционных материалов, но с новой технологией модификации керамики ROCKLITE мы можем предлагать продукцию, которая не только красива, но и более долговечна. Кроме того, они значительно легче обычных моделей.

Новая улучшенная глазурь была специально адаптирована к узкому борту умывальников, она прекрасно покрывает поверхность, делая ее абсолютно гладкой и белоснежной.
Теперь керамику ванной комнаты намного легче сохранять безупречно чистой.

→ Тонкостінні умивальники Crea захоплюють поєднанням легкої й витонченої форми та дивовижної довговічності! Створити такі яскраві вироби було б неможливо з використанням традиційних матеріалів, але з новою технологією модифікації кераміки ROCKLITE ми можемо пропонувати продукцію, яка не тільки красива, але й значно довговічніша. До того ж, вони легші за звичайні моделі.

Нова покращена глазур була спеціально адаптована до вузьких бортів умивальників, вона чудово покриває поверхню, роблячи її абсолютно гладкою та білосніжною.
Тепер кераміку ванної кімнати набагато легше зберігати бездоганно чистою.

ROCKLITE

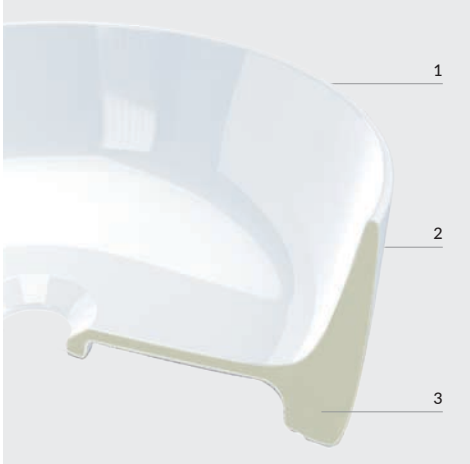

1
УЗКИЙ БОРТ
ВУЗЬКИЙ БОРТ

2
МОДИФИЦИРОВАННАЯ ГЛАЗУРЬ
МОДИФІКОВАНА ГЛАЗУР

3
УЛУЧШЕННАЯ ТЕХНОЛОГИЯ ИЗГОТОВЛЕНИЯ КЕРАМИЧЕСКОГО МАТЕРИАЛА
ПОКРАЩЕНА ТЕХНОЛОГІЯ ВИГОТОВЛЕННЯ КЕРАМІЧНОГО МАТЕРІАЛУ

ПЛИТЫ AQUASAFE
ПЛИТИ AQUASAFE

Обычные деревянные плиты часто расслаиваются и набухают от влажности. Плиты AQUASAFE сохраняют свои свойства даже в условиях высокой влажности.
Звичайні дерев'яні плити часто розшаровуються та роздуваються від вологи.
Плити AQUASAFE зберігають свої властивості навіть в умовах високої вологості.

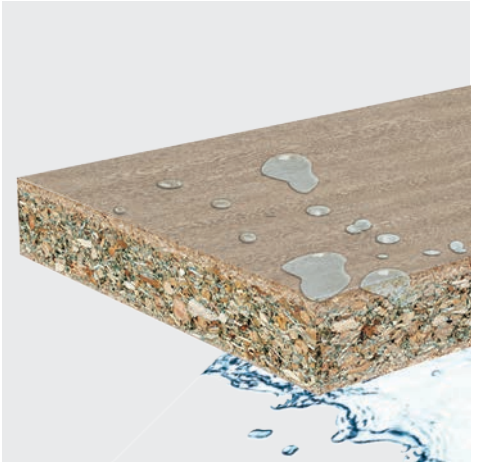

AQUASAFE

ЭЛЕГАНТНАЯ МЕБЕЛЬ С ПОВЫШЕННОЙ ВЛАГОУСТОЙЧИВОСТЬЮ — В CREA ПРИМЕНЯЮТСЯ НОВЕЙШИЕ ТЕХНОЛОГИИ.

ЕЛЕГАНТНІ МЕБЛІ З ПІДВИЩЕНОЮ ВОЛОГОСТІЙКІСТЮ — У CREA ЗАСТОСОВАНО НОВІТНІ ТЕХНОЛОГІЇ.

→ Благодаря технологии AQUASAFE мебель для ванных комнат Crea остается в отличном состоянии в течение многих лет. Боковые и передние панели с модной отделкой имеют повышенную плотность, а структура волокна дополнительно усилена специальным противогрибковым средством, добавленным в клей.
Эти два фактора значительно уменьшают поглощение воды и набухание от влажности, по сравнению с обычными материалами, используемыми в мебели для ванных комнат.

Выбирая технологию AQUASAFE для вашей мебели, вы получаете элегантный дизайн, функциональность и долговечность.

→Завдяки технології AQUASAFE меблі для ванних кімнат Crea залишаються у відмінному стані протягом багатьох років. Бокові та передні панелі, скриті під модним оздобленням, мають підвищену щільність, а структуру волокна додатково підсилено спеціальним протигрибковим засобом, що додається в клей.
Ці два чинники значно зменшують поглинання води та набухання від вологи у порівнянні зі звичайними матеріалами, які використовуються у меблях для ванних кімнат.

Обираючи технологію AQUASAFE для ваших меблів, ви отримуєте елегантний дизайн, функціональність та довговічність.

CREA

УМЫВАЛЬНИКИ
УМИВАЛЬНИКИ

→ Современность и элегантность — суть Crea. Умывальники сочетают исключительную утонченность и долговечность.

→ Сучасність та елегантність — сутність Crea. Умивальники поєднують виняткову витонченість та довговічність.

ROCKLITE
ВЫСОКОЕ КАЧЕСТВО
ROCKLITE
ВИСОКА ЯКІСТЬ

ДОСТУПНО
В НЕСКОЛЬКИХ ФОРМАХ
ДОСТУПНО
У КІЛЬКОХ ФОРМАХ

ДОСТУПНО
В НЕСКОЛЬКИХ РАЗМЕРАХ
ДОСТУПНО
У КІЛЬКОХ РОЗМІРАХ

1

3

2

4

Керамическая заглушка не входит в комплект.
Керамічна заглушка не входить до комплекту.

1

K114-007

ВСТРАИВАЕМЫЙ УМЫВАЛЬНИК CREA 35, КВАДРАТНЫЙ
ВБУДОВАНИЙ УМИВАЛЬНИК CREA 35, КВАДРАТНИЙ

2

K114-001

ВСТРАИВАЕМЫЙ УМЫВАЛЬНИК CREA 50, ПРЯМОУГОЛЬНЫЙ
ВБУДОВАНИЙ УМИВАЛЬНИК CREA 50, ПРЯМОКУТНИЙ

3

K114-020

ВСТРАИВАЕМЫЙ УМЫВАЛЬНИК CREA 50, КРУГЛЫЙ
ВБУДОВАНИЙ УМИВАЛЬНИК CREA 50, КРУГЛИЙ

4

K114-002

ВСТРОЕННЫЙ УМЫВАЛЬНИК CREA 38, КРУГЛИЙ
ВБУДОВАНИЙ УМИВАЛЬНИК CREA 38, КРУГЛИЙ

СОВМЕСТИМЫЕ ШКАФЧИКИ CREA:
СУМІСНІ ШАФКИ CREA:

S924-005
ШКАФЧИК СО СТОЛЕШНИЦЕЙ В БЕЛОМ ЦВЕТЕ CREA 80
ШАФКА ЗІ СТІЛЬНИЦЕЮ В БІЛОМУ КОЛЬОРІ CREA 80

дуб | дуб **серый матовый** | сірий матовий

S924-006
ШКАФЧИК СО СТОЛЕШНИЦЕЙ В БЕЛОМ ЦВЕТЕ CREA 100
ШАФКА ЗІ СТІЛЬНИЦЕЮ В БІЛОМУ КОЛЬОРІ CREA 100

дуб | дуб **серый матовый** | сірий матовий

5

6

7

5
K114-004
УМЫВАЛЬНИК С ТУМБОЙ CREA 40
УМИВАЛЬНИК З ТУМБОЮ CREA 40

6
K114-005
УМЫВАЛЬНИК С ТУМБОЙ CREA 50
УМИВАЛЬНИК З ТУМБОЮ CREA 50

7
K114-005
УМЫВАЛЬНИК С ТУМБОЙ CREA 60
УМИВАЛЬНИК З ТУМБОЮ CREA 60

Керамическая заглушка не входит в комплект.
Керамічна заглушка не входить до комплекту.

СОВМЕСТИМЫЕ ШКАФЧИКИ CREA:
СУМІСНІ ШАФКИ CREA:

дуб | дуб
серый матовый | сірий матовий

S924-001
ШКАФЧИК ПОД УМЫВАЛЬНИК CREA 40, БЕЛЫЙ
ШАФКА ПІД УМИВАЛЬНИК CREA 40, БІЛА

дуб | дуб
серый матовый | сірий матовий

S924-002
ШКАФЧИК ПОД УМЫВАЛЬНИК CREA 50, БЕЛЫЙ
ШАФКА ПІД УМИВАЛЬНИК CREA 50, БІЛА

дуб | дуб
серый матовый | сірий матовий

S924-003
ШКАФЧИК ПОД УМЫВАЛЬНИК CREA 60, БЕЛЫЙ
ШАФКА ПІД УМИВАЛЬНИК CREA 60, БІЛА

8

9

Керамическая заглушка не входит в комплект.
Керамічна заглушка не входить до комплекту.

8
K114-017
УМЫВАЛЬНИК С ТУМБОЙ CREA 80
УМИВАЛЬНИК З ТУМБОЮ CREA 80

9
K114-018
УМЫВАЛЬНИК С ТУМБОЙ CREA 100
УМИВАЛЬНИК З ТУМБОЮ CREA 100

СОВМЕСТИМЫЕ ШКАФЧИКИ CREA:
СУМІСНІ ШАФКИ CREA:

S924-004
ШКАФЧИК ПОД УМЫВАЛЬНИК CREA 80, БЕЛЫЙ
ШАФКА ПІД УМИВАЛЬНИК CREA 80, БІЛА

S924-021
ШКАФЧИК ПОД УМЫВАЛЬНИК CREA 100, БЕЛЫЙ
ШАФКА ПІД УМИВАЛЬНИК CREA 100, БІЛА

CREA

ТУАЛЕТЫ
ТУАЛЕТИ

→ Две уникальные формы, скрытая фиксация и технология CleanOn, которая помогает сохранить чистоту в ванной комнате — вот основные характеристики, которые отличают туалеты Crea.

→ Дві унікальні форми, прихована фіксація і технологія CleanOn, яка допомагає зберегти чистоту у ванній кімнаті — ось основні характеристики, які відрізняють туалети Crea.

cleanON
ТЕХНОЛОГИЯ БЕЗ ОБОДКА
ТЕХНОЛОГІЯ БЕЗ ОБІДКА

СКРЫТАЯ ФИКСАЦИЯ
ПРИХОВАНА ФІКСАЦІЯ

3/5 Л
ЭКОНОМИЧНОЕ СЛИВАНИЕ 3/5 Л
ЕКОНОМІЧНЕ ЗМИВАННЯ 3/5 Л

1
K114-015
ПОДВЕСНОЙ УНИТАЗ CREA CleanOn, ОВАЛЬНЫЙ
ПІДВІСНИЙ УНІТАЗ CREA CleanOn, ОВАЛЬНИЙ

2
K114-016
ПОДВЕСНОЙ УНИТАЗ CREA CleanOn, ПРЯМОУГОЛЬНЫЙ
ПІДВІСНИЙ УНІТАЗ CREA CleanOn, ПРЯМОКУТНИЙ

1

2

3
K98-0177
ТОНКОЕ СИДЕНИЕ ДЛЯ УНИТАЗА CREA, ОВАЛЬНОЕ
ТОНКЕ СИДІННЯ ДЛЯ УНІТАЗУ CREA, ОВАЛЬНЕ

4
K98-0178
ТОНКОЕ СИДЕНИЕ ДЛЯ УНИТАЗА CREA, ПРЯМОУГОЛЬНОЕ
ТОНКЕ СИДІННЯ ДЛЯ УНІТАЗУ CREA, ПРЯМОКУТНЕ

3

4

5

6

Керамическая заглушка не входит в комплект.
Керамічна заглушка не входить до комплекту.

5
K114-009
ПОДВЕСНОЕ БИДЕ CREA, ОВАЛЬНОЕ
ПІДВІСНЕ БІДЕ CREA, ОВАЛЬНЕ

6
K114-010
ПОДВЕСНОЕ БИДЕ CREA, ПРЯМОУГОЛЬНОЕ
ПІДВІСНЕ БІДЕ CREA, ПРЯМОКУТНЕ

7
K114-008
ПИССУАР CREA CleanOn
ПІСУАР CREA CleanOn

7

Писсуар будет доступен для продажи в третьем квартале 2018 года.
Пісуар буде доступний для продажу в третьому кварталі 2018 року.

CREA

МЕБЕЛЬ ДЛЯ ВАННЫХ КОМНАТ

МЕБЛІ ДЛЯ ВАННИХ КІМНАТ

→ В нашу линейку мебели для ванных комнат входят тумбы и шкафчики для умывальников в нескольких размерах и практичные высокие шкафы. Все они выполнены в не теряющем актуальности минималистичном стиле. Сияющий белый, матовый серый, натуральный дуб — выбирайте одну из трех модных отделок или сочетайте их на собственный вкус.

→ В нашу лінійку меблів для ванних кімнат входять тумби і шафки для умивальників у кількох розмірах, а також практичні високі шафи. Всі вони виконані в мінімалістичному стилі, що завжди залишається актуальним. Сяючий білий, матовий сірий, натуральний дуб — обирайте одне з трьох модних оздоблень або поєднуйте їх на власний смак.

ВЛАГОУСТОЙЧИВАЯ ПЛИТА AQUASAFE
ВОЛОГОСТІЙКА ПЛИТА AQUASAFE

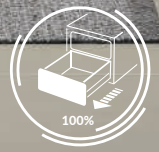

ПОЛНОСТЬЮ ВЫДВИЖНЫЕ ЯЩИКИ
ПОВНІСТЮ ВИСУВНІ ЯЩИКИ

СКРЫТЫЕ РУЧКИ
ПРИХОВАНІ РУЧКИ

1

2

3

4

5

6

1
S924-005

ТУМБА СО СТОЛЕШНИЦЕЙ CREA 80, БЕЛАЯ
ТУМБА ЗІ СТІЛЬНИЦЕЮ CREA 80, БІЛА

2
S924-018

ТУМБА СО СТОЛЕШНИЦЕЙ CREA 80, СЕРАЯ МАТОВАЯ
ТУМБА ЗІ СТІЛЬНИЦЕЮ CREA 80, СІРА МАТОВА

3
S924-010

ТУМБА СО СТОЛЕШНИЦЕЙ CREA 80, ДУБ
ТУМБА ЗІ СТІЛЬНИЦЕЮ CREA 80, ДУБ

4
S924-006

ТУМБА СО СТОЛЕШНИЦЕЙ CREA 100, БЕЛАЯ
ТУМБА ЗІ СТІЛЬНИЦЕЮ CREA 100, БІЛА

5
S924-020

ТУМБА СО СТОЛЕШНИЦЕЙ CREA 100, СЕРАЯ МАТОВАЯ
ТУМБА ЗІ СТІЛЬНИЦЕЮ CREA 100, СІРА МАТОВА

6
S924-012

ТУМБА СО СТОЛЕШНИЦЕЙ CREA 100, ДУБ
ТУМБА ЗІ СТІЛЬНИЦЕЮ CREA 100, ДУБ

7

8

9

7
S924-001

ШКАФЧИК ПОД УМЫВАЛЬНИК CREA 40, БЕЛЫЙ
ШАФКА ПІД УМИВАЛЬНИК CREA 40, БІЛА

8
S924-014

ШКАФЧИК ПОД УМЫВАЛЬНИК CREA 40, МАТОВЫЙ СЕРЫЙ
ШАФКА ПІД УМИВАЛЬНИК CREA 40, СІРА МАТОВА

9
S924-013

ШКАФЧИК ПОД УМЫВАЛЬНИК CREA 40, ДУБ
ШАФКА ПІД УМИВАЛЬНИК CREA 40, ДУБ

10

11

12

13

14

15

10
S924-002

ШКАФЧИК ПОД УМЫВАЛЬНИК CREA 50, БЕЛЫЙ
ШАФКА ПІД УМИВАЛЬНИК CREA 50, БІЛА

11
S924-015

ШКАФЧИК ПОД УМЫВАЛЬНИК CREA 50, МАТОВЫЙ СЕРЫЙ
ШАФКА ПІД УМИВАЛЬНИК CREA 50, СІРА МАТОВА

12
S924-007

ШКАФЧИК ПОД УМЫВАЛЬНИК CREA 50, ДУБ
ШАФКА ПІД УМИВАЛЬНИК CREA 50, ДУБ

13
S924-003

ШКАФЧИК ПОД УМЫВАЛЬНИК CREA 60, БЕЛЫЙ
ШАФКА ПІД УМИВАЛЬНИК CREA 60, БІЛА

14
S924-016

ШКАФЧИК ПОД УМЫВАЛЬНИК CREA 60, СЕРЫЙ МАТОВЫЙ
ШАФКА ПІД УМИВАЛЬНИК CREA 60, СІРА МАТОВА

15
S924-008

ШКАФЧИК ПОД УМЫВАЛЬНИК CREA 60, ДУБ
ШАФКА ПІД УМИВАЛЬНИК CREA 60, ДУБ

16

17

18

19

20

21

16
S924-004
ШКАФЧИК ПОД УМЫВАЛЬНИК CREA 80, БЕЛЫЙ
ШАФКА ПІД УМИВАЛЬНИК CREA 80, БІЛА

17
S924-017
ШКАФЧИК ПОД УМЫВАЛЬНИК CREA 80, МАТОВЫЙ СЕРЫЙ
ШАФКА ПІД УМИВАЛЬНИК CREA 80, СІРА МАТОВА

18
S924-009
ШКАФЧИК ПОД УМЫВАЛЬНИК CREA 80, ДУБ
ШАФКА ПІД УМИВАЛЬНИК CREA 80, ДУБ

19
S924-021
ШКАФЧИК ПОД УМЫВАЛЬНИК CREA 100, БЕЛЫЙ
ШАФКА ПІД УМИВАЛЬНИК CREA 100, БІЛА

20
S924-019
ШКАФЧИК ПОД УМЫВАЛЬНИК CREA 100, МАТОВЫЙ СЕРЫЙ
ШАФКА ПІД УМИВАЛЬНИК CREA 100, СІРА МАТОВА

21
S924-011
ШКАФЧИК ПОД УМЫВАЛЬНИК CREA 100, ДУБ
ШАФКА ПІД УМИВАЛЬНИК CREA 100, ДУБ

22

S924-023

ОТКРЫТЫЙ ШКАФ-ПЕНАЛ CREA, БЕЛЫЙ
ВІДКРИТА ШАФА-ПЕНАЛ CREA, БІЛА

23

S924-022

ШКАФ-ПЕНАЛ CREA, БЕЛЫЙ
ШАФА-ПЕНАЛ CREA, БІЛА

24

S924-025

ШКАФ-ПЕНАЛ CREA, СЕРЫЙ МАТОВЫЙ
ШАФА-ПЕНАЛ CREA, СІРА МАТОВА

25

S924-024

ШКАФ-ПЕНАЛ CREA, ДУБ
ШАФА-ПЕНАЛ CREA, ДУБ

CREA

ВАННЫ
ВАННИ

→ Ванны Crea рассчитаны на установку с элегантным отделанным плиткой декоративным экраном — ширина их борта составляет всего 10 миллиметров. Увеличенная глубина и эргономичная форма обеспечивают комфорт и удобство купания.

→ Ванни Crea розраховано на встановлення з елегантним декоративним екраном, оздобленим плиткою — ширина їх борту всього 10 міліметрів завширшки. Збільшена глибина і ергономічна форма забезпечують комфорт і зручність купання.

ТОНКИЕ КРАЯ
ТОНКИЙ КРАЙ

УВЕЛИЧЕНЙ СРОК СЛУЖБЫ
ЗБІЛЬШЕНИЙ СТРОК СЛУЖБИ

УВЕЛИЧЕННАЯ ГЛУБИНА
ЗБІЛЬШЕНА ГЛИБИНА

1

S301-233
ВАННА CREA 150, ПРЯМОУГОЛЬНАЯ
ВАННА CREA 150, ПРЯМОКУТНА

2

S301-225
ВАННА CREA 160, ПРЯМОУГОЛЬНАЯ
ВАННА CREA 160, ПРЯМОКУТНА

3

S301-226
ВАННА CREA 170, ПРЯМОУГОЛЬНАЯ
ВАННА CREA 170, ПРЯМОКУТНА

4

S301-227
ВАННА CREA 180, ПРЯМОУГОЛЬНАЯ
ВАННА CREA 180, ПРЯМОКУТНА

5

S301-230

ВАННА АССИМЕТРИЧНАЯ, ПРАВОСТОРОННЯЯ CREA 160
ВАННА АСИМЕТРИЧНА, ПРАВОСТОРОННЯ CREA 160

6

S301-232

ВАННА АССИМЕТРИЧНАЯ, ЛЕВОСТОРОННЯЯ CREA 160
ВАННА АСИМЕТРИЧНА, ЛІВОСТОРОННЯ CREA 160

УМЫВАЛЬНИКИ | УМИВАЛЬНИКИ

ВСТРАИВАЕМЫЙ УМЫВАЛЬНИК, КРУГЛЫЙ 38
ВБУДОВАНИЙ УМИВАЛЬНИК, КРУГЛИЙ 38

ВСТРАИВАЕМЫЙ УМЫВАЛЬНИК, КРУГЛЫЙ 38
ВБУДОВАНИЙ УМИВАЛЬНИК, КРУГЛИЙ 38

ВСТРАИВАЕМЫЙ УМЫВАЛЬНИК, КВАДРАТНЫЙ 35
ВБУДОВАНИЙ УМИВАЛЬНИК, КВАДРАТНИЙ 35

ВСТРАИВАЕМЫЙ УМЫВАЛЬНИК, ПРЯМОУГОЛЬНЫЙ 50
ВБУДОВАНИЙ УМИВАЛЬНИК, ПРЯМОКУТНИЙ 50

УМЫВАЛЬНИК С ТУМБОЙ 40
УМИВАЛЬНИК З ТУМБОЮ 40

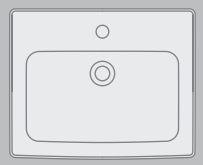

УМЫВАЛЬНИК С ТУМБОЙ 50, 60
УМИВАЛЬНИК З ТУМБОЮ 50, 60

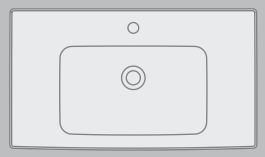

УМЫВАЛЬНИК С ТУМБОЙ 80, 100
УМИВАЛЬНИК З ТУМБОЮ 80, 100

ТУАЛЕТЫ | ТУАЛЕТИ

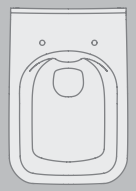

ПОДВЕСНОЙ УНИТАЗ CleanOn ПРЯМОУГОЛЬНЫЙ
ПІДВІСНИЙ УНІТАЗ CleanOn ПРЯМОКУТНИЙ

ПОДВЕСНОЙ УНИТАЗ CleanOn ОВАЛЬНЫЙ
ПІДВІСНИЙ УНІТАЗ CleanOn ОВАЛЬНИЙ

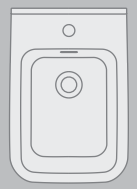

ПОДВЕСНОЕ БИДЕ ПРЯМОУГОЛЬНОЕ
ПІДВІСНЕ БІДЕ ПРЯМОКУТНЕ

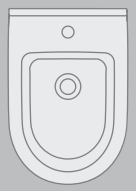

ПОДВЕСНОЕ БИДЕ ОВАЛЬНОЕ
ПІДВІСНЕ БІДЕ ОВАЛЬНЕ

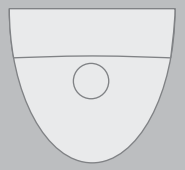

ПИССУАР
ПІСУАР

СИДЕНИЕ ДЛЯ УНИТАЗА, ПРЯМОУГОЛЬНОЕ
СИДІННЯ ДЛЯ УНІТАЗУ, ПРЯМОКУТНЕ

СИДЕНИЕ ДЛЯ УНИТАЗА, ОВАЛЬНОЕ
СИДІННЯ ДЛЯ УНІТАЗУ, ОВАЛЬНЕ

МЕБЕЛЬ | МЕБЛІ

ШКАФЧИК ПОД УМЫВАЛЬНИК 40
ШАФКА ПІД УМИВАЛЬНИК 40

ШКАФЧИК ПОД УМЫВАЛЬНИК 50, 60, 80, 100
ШАФКА ПІД УМИВАЛЬНИК 50, 60, 80, 100

ШКАФЧИК СО СТОЛЕШНИЦЕЙ 80, 100
ШАФКА ЗІ СТІЛЬНИЦЕЮ 80, 100

ОТКРЫТЫЙ ШКАФ-ПЕНАЛ 30
ВІДКРИТА ШАФКА-ПЕНАЛ 30

ШКАФ-ПЕНАЛ 40
ШАФА-ПЕНАЛ 40

ВАННЫ | ВАННИ

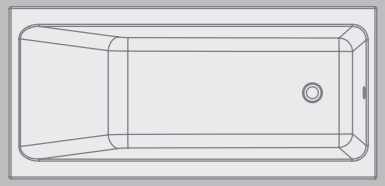

ВАННА ПРЯМОУГОЛЬНАЯ 150, 160, 170, 180
ВАННА ПРЯМОКУТНА 150, 160, 170, 180

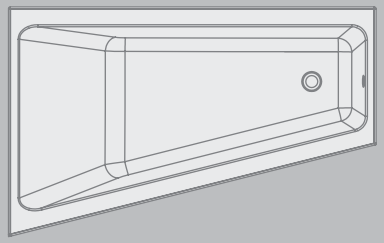

ВАННА АССИМЕТРИЧНАЯ, ПРАВОСТОРОННЯЯ/ЛЕВОСТОРОННЯЯ 160
ВАННА АСИМЕТРИЧНА ПРАВОСТОРОННЯ/ЛІВОСТОРОННЯ 160

K114-007

ВСТРАИВАЕМЫЙ УМЫВАЛЬНИК CREA 35, КВАДРАТНЫЙ

ВБУДОВАНИЙ УМИВАЛЬНИК CREA 35, КВАДРАТНИЙ

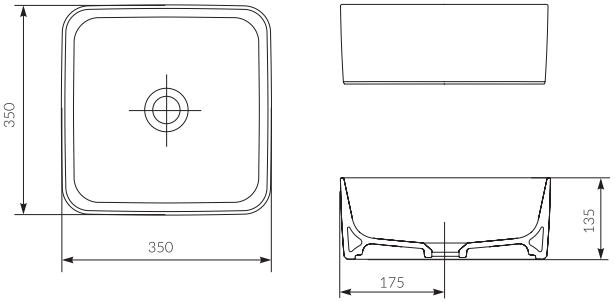

K114-001

ВСТРАИВАЕМЫЙ УМЫВАЛЬНИК CREA 50, ПРЯМОУГОЛЬНЫЙ

ВБУДОВАНИЙ УМИВАЛЬНИК CREA 50, ПРЯМОКУТНИЙ

→

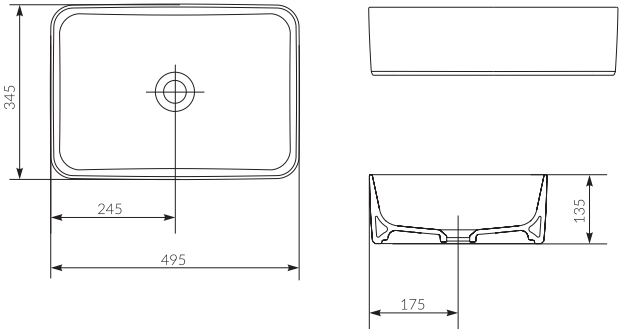

K114-020

ВСТРАИВАЕМЫЙ УМЫВАЛЬНИК CREA 38, КРУГЛЫЙ

ВБУДОВАНИЙ УМИВАЛЬНИК CREA 50, КРУГЛИЙ

→

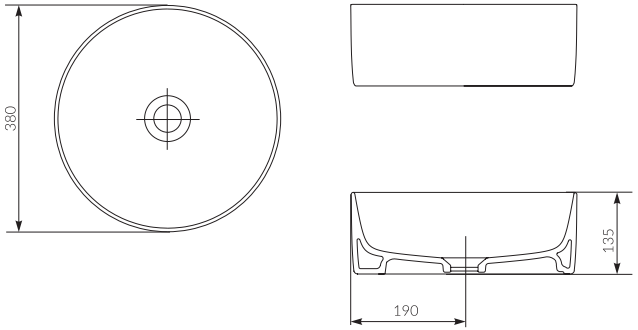

Для встраиваемых умывальников необходимо отдельно купить заглушку для умывальников без спускного отверстия.

Для вбудованих умивальників необхідно окремо купити заглушку для умивальників без спускного отвору.

K114-002

ВСТРАИВАЕМЫЙ УМЫВАЛЬНИК CREA 38, КРУГЛЫЙ

ВБУДОВАНИЙ УМИВАЛЬНИК CREA 38, КРУГЛИЙ

→

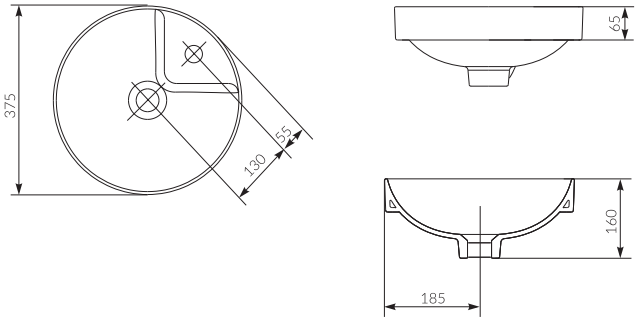

K114-004

УМЫВАЛЬНИК С ТУМБОЙ CREA 40

УМИВАЛЬНИК З ТУМБОЮ CREA 40

→

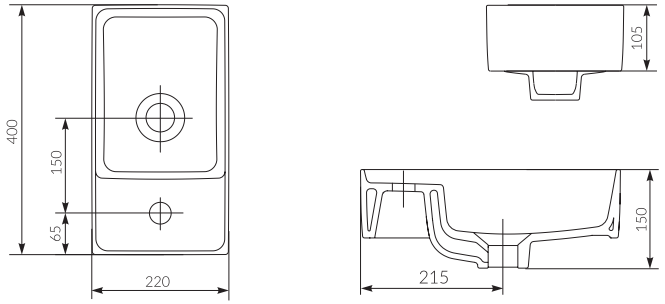

K114-005

УМЫВАЛЬНИК С ТУМБОЙ CREA 50

УМИВАЛЬНИК З ТУМБОЮ CREA 50

→

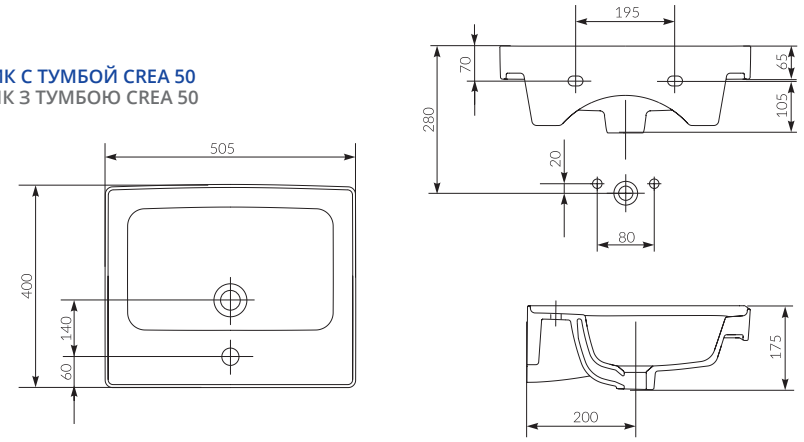

K114-006

УМЫВАЛЬНИК С ТУМБОЙ CREA 60

УМИВАЛЬНИК З ТУМБОЮ CREA 60

→

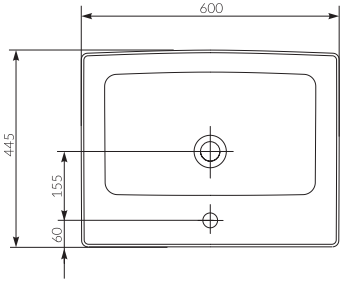

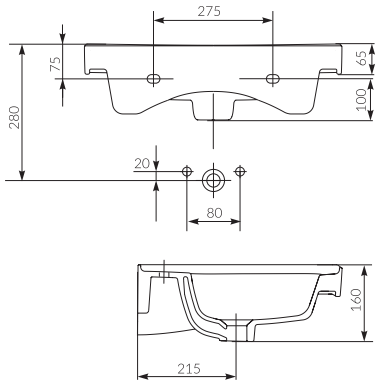

K114-017

УМЫВАЛЬНИК С ТУМБОЙ CREA 80

УМИВАЛЬНИК З ТУМБОЮ CREA 80

→

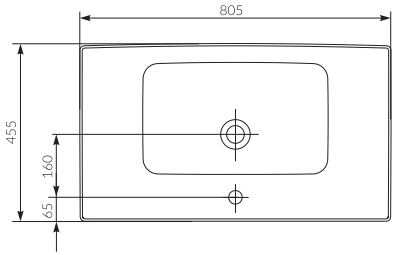

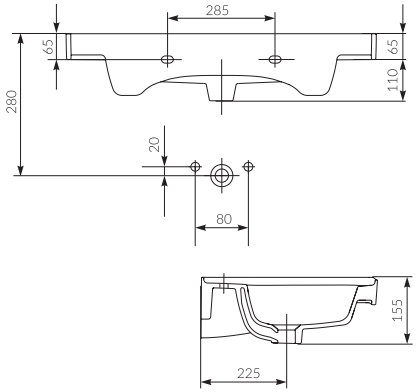

K114-018

УМЫВАЛЬНИК С ТУМБОЙ CREA 100

УМИВАЛЬНИК З ТУМБОЮ CREA 100

→

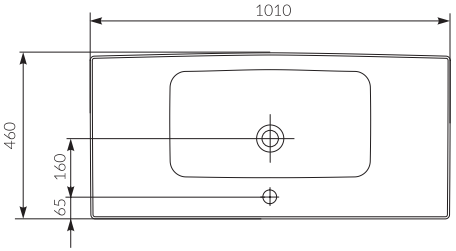

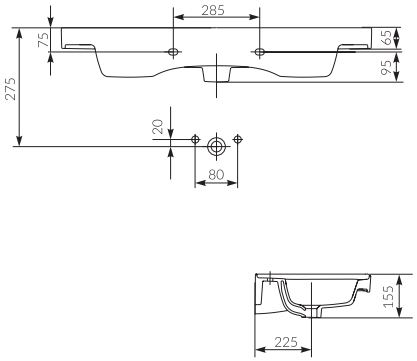

K114-015

ПОДВЕСНОЙ УНИТАЗ CREA CleanOn ОВАЛЬНЫЙ

ПІДВІСНИЙ УНІТАЗ CREA CleanOn ОВАЛЬНИЙ

→

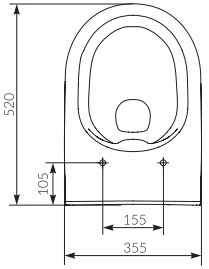

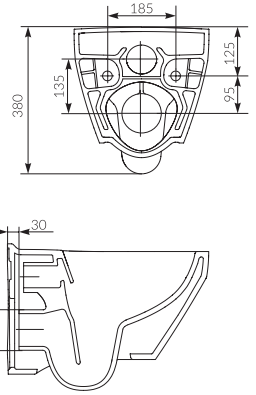

K114-016

ПОДВЕСНОЙ УНИТАЗ CREA CleanOn ПРЯМОУГОЛЬНЫЙ

ПІДВІСНИЙ УНІТАЗ CREA CleanOn ПРЯМОКУТНИЙ

→

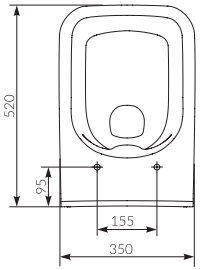

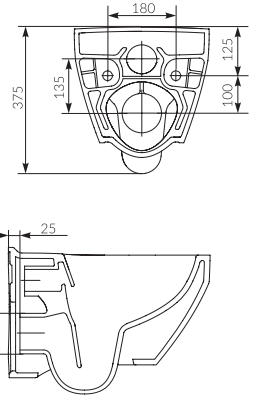

K114-009

БИДЕ ПОДВЕСНОЕ CREA ОВАЛЬНОЕ

БІДЕ ПІДВІСНЕ CREA ОВАЛЬНЕ

→

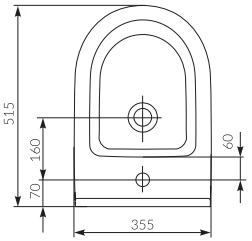

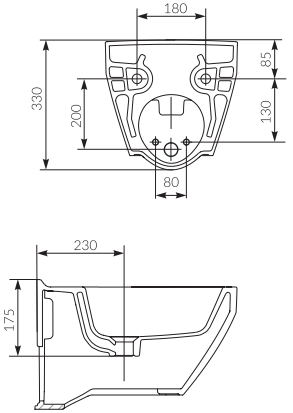

K114-010

БИДЕ ПОДВЕСНОЕ CREA ПРЯМОУГОЛЬНОЕ

БІДЕ ПІДВІСНЕ CREA ПРЯМОКУТНЕ

→

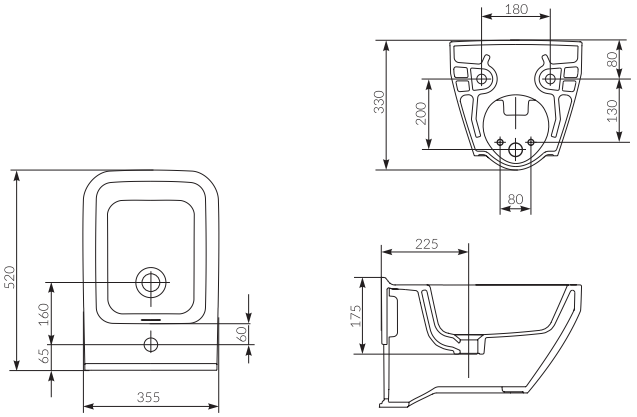

S924-013, S924-001, S924-014

ШКАФЧИК ПОД УМЫВАЛЬНИК CREA 40

ШАФКА ПІД УМИВАЛЬНИК CREA 40

↘

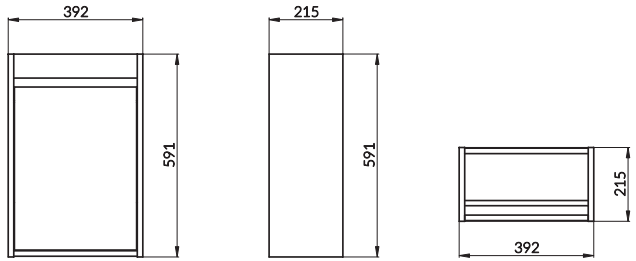

S924-010, S924-005, S924-018

ШКАФЧИК СО СТОЛЕШНИЦЕЙ CREA 80

ШАФКА ЗІ СТІЛЬНИЦЕЮ CREA 80

↘

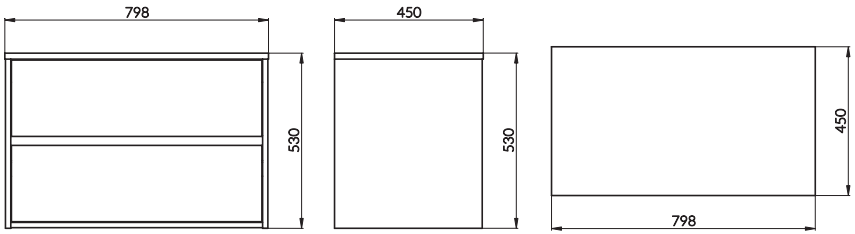

S924-007, S924-002, S924-015

ШКАФЧИК ПОД УМЫВАЛЬНИК CREA 50

ШАФКА ПІД УМИВАЛЬНИК CREA 50

↘

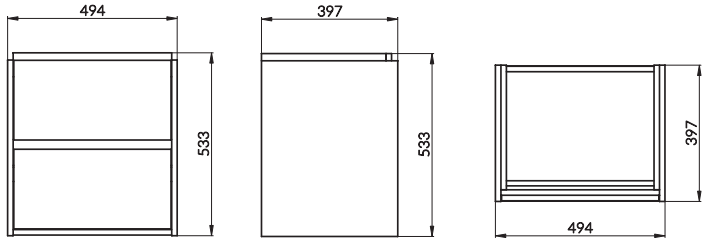

S924-012, S924-006, S924-020

ШКАФЧИК СО СТОЛЕШНИЦЕЙ CREA 100

ШАФКА ЗІ СТІЛЬНИЦЕЮ CREA 100

↘

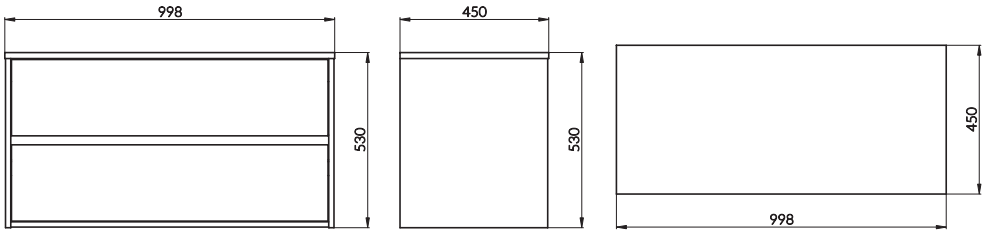

S924-008, S924-003, S924-016

ШКАФЧИК ПОД УМЫВАЛЬНИК CREA 60

ШАФКА ПІД УМИВАЛЬНИК CREA 60

↘

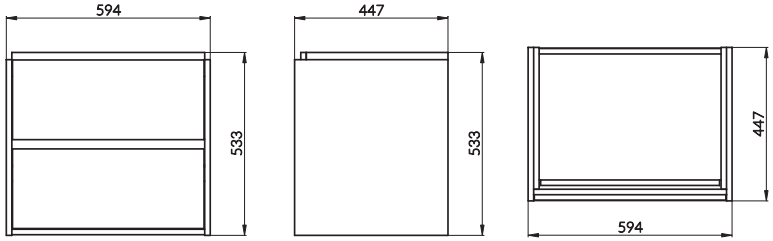

S924-009, S924-004, S924-017

ШКАФЧИК ПОД УМЫВАЛЬНИК CREA 80

ШАФКА ПІД УМИВАЛЬНИК CREA 80

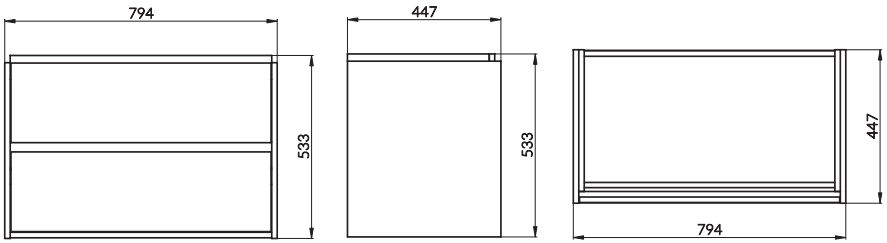

S924-011, S924-021, S924-019

ШКАФЧИК ПОД УМЫВАЛЬНИК CREA 100

ШАФКА ПІД УМИВАЛЬНИК CREA 100

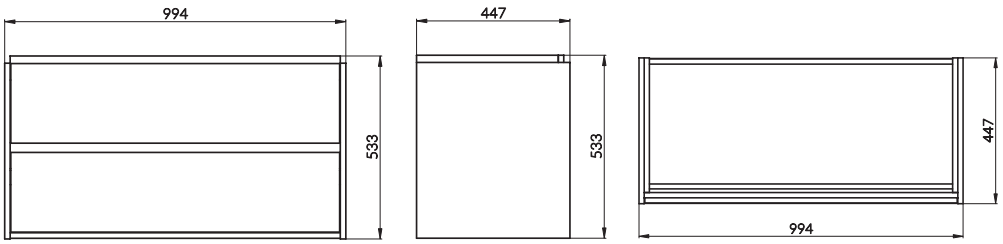

S924-024, S924-022, S924-025

ШКАФ-ПЕНАЛ CREA

ШАФА-ПЕНАЛ CREA

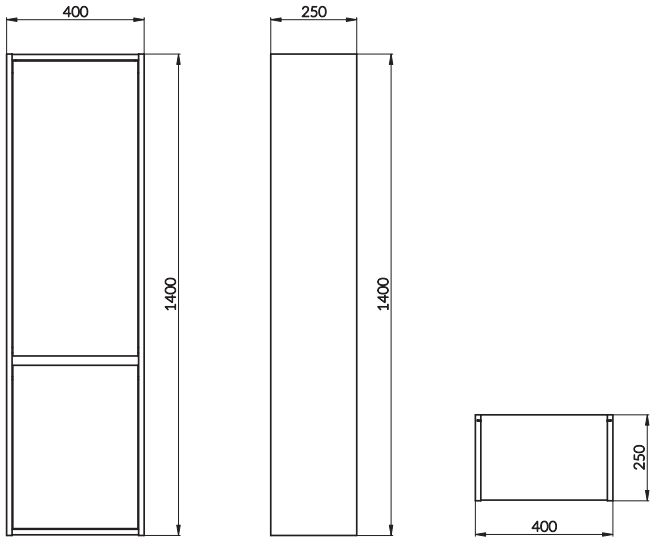

S924-023

ОТКРЫТЫЙ ШКАФ-ПЕНАЛ CREA, БЕЛЫЙ

ВІДКРИТА ШАФА-ПЕНАЛ CREA, БІЛА

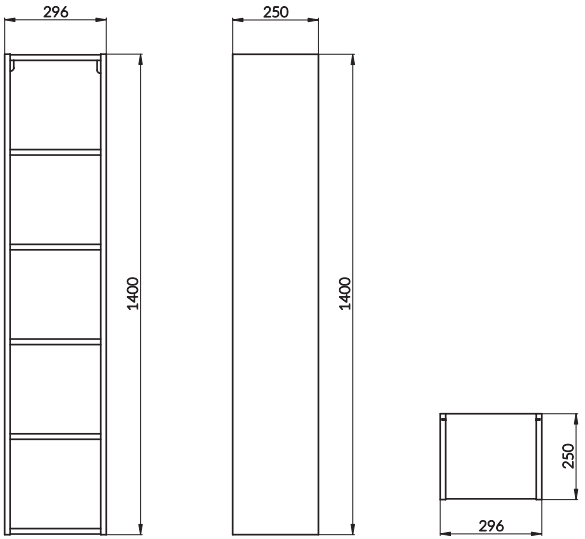

S301-233

ВАННА ПРЯМОУГОЛЬНАЯ CREA 150

ВАННА ПРЯМОКУТНА CREA 150

→

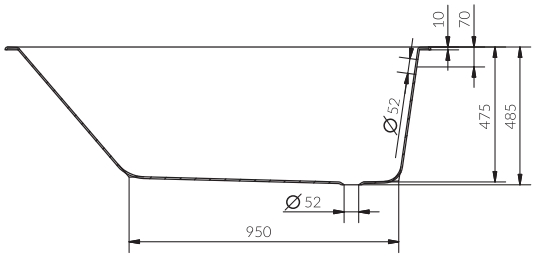

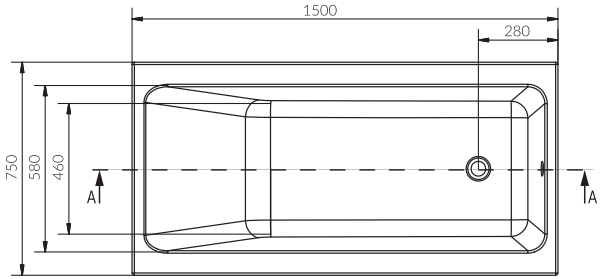

S301-225

ВАННА ПРЯМОУГОЛЬНАЯ CREA 160

ВАННА ПРЯМОКУТНА CREA 160

→

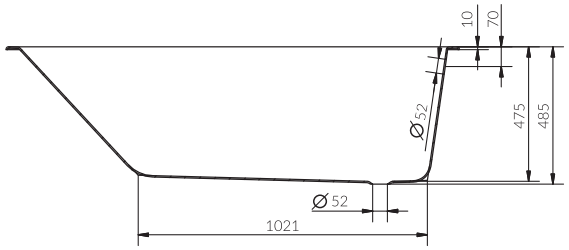

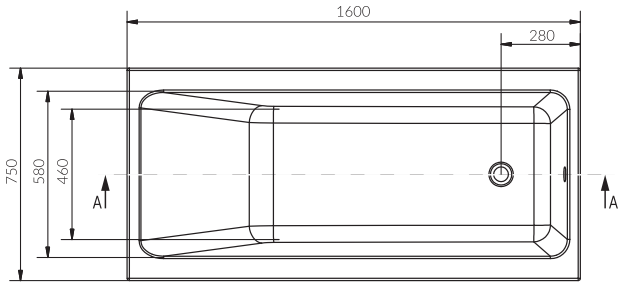

S301-226

ВАННА ПРЯМОУГОЛЬНАЯ CREA 170

ВАННА ПРЯМОКУТНА CREA 170

→

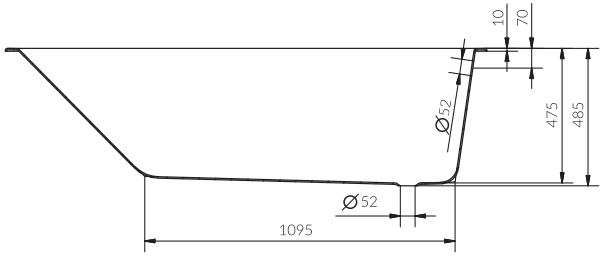

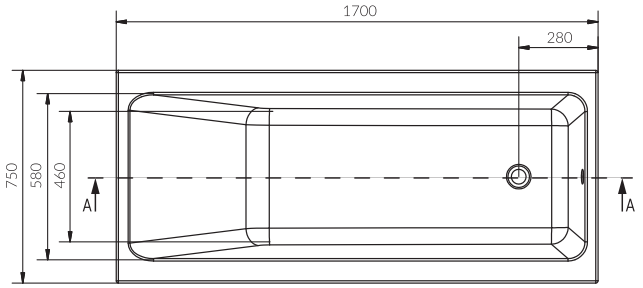

S301-227

ВАННАЯ ПРЯМОУГОЛЬНАЯ CREA 180

ВАННА ПРЯМОКУТНА CREA 180

→

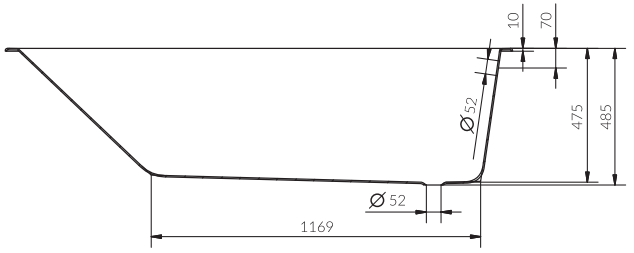

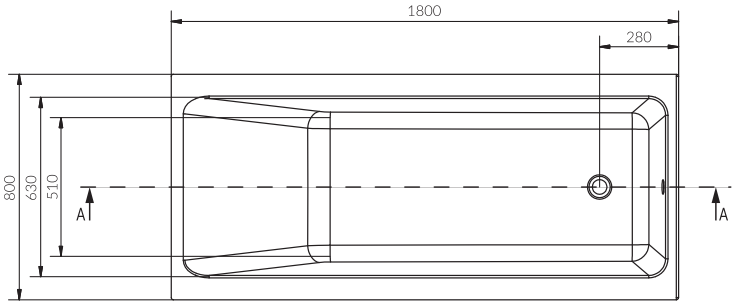

S301-230

ВАННА АССИМЕТРИЧНАЯ, ПРАВОСТОРОННЯЯ CREA 160

ВАННА АСИМЕТРИЧНА, ПРАВОСТОРОННЯ CREA 160

→

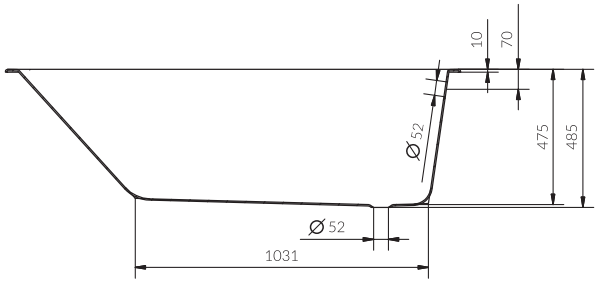

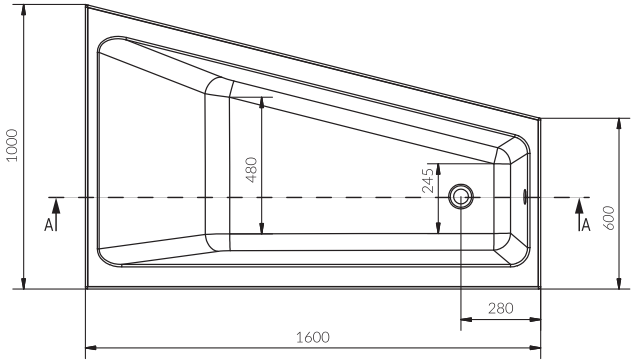

S301-232

ВАННА АССИМЕТРИЧНАЯ, ЛЕВОСТОРОННЯЯ CREA 160

ВАННА АСИМЕТРИЧНА, ЛІВОСТОРОННЯ CREA 160

→

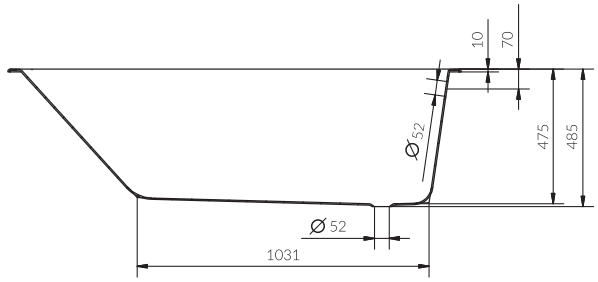

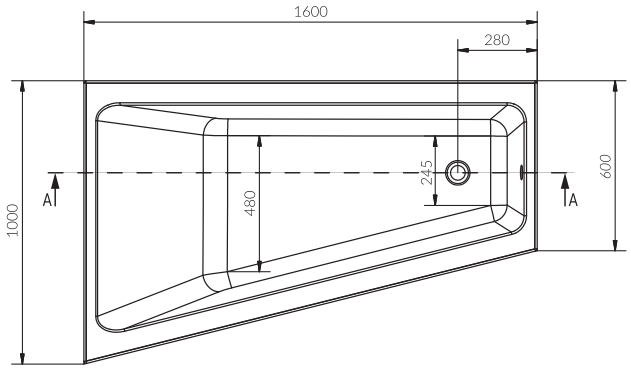

CrEA

cersanit

www.cersanit.com

Данный каталог является иллюстративным материалом. Производитель оставляет за собой право вносить изменения в предложения, представленные в нем. Ввиду специфики технологии печати, внешний вид изделий на фотографиях может незначительно отличаться от фактического.

Цей каталог є ілюстративним матеріалом. Виробник залишає за собою право вносити зміни у пропозиції, що представлені у каталозі. Через специфічність технології друку, зовнішній вигляд виробів, представлених на фотографіях, може відрізнятися від фактичного.