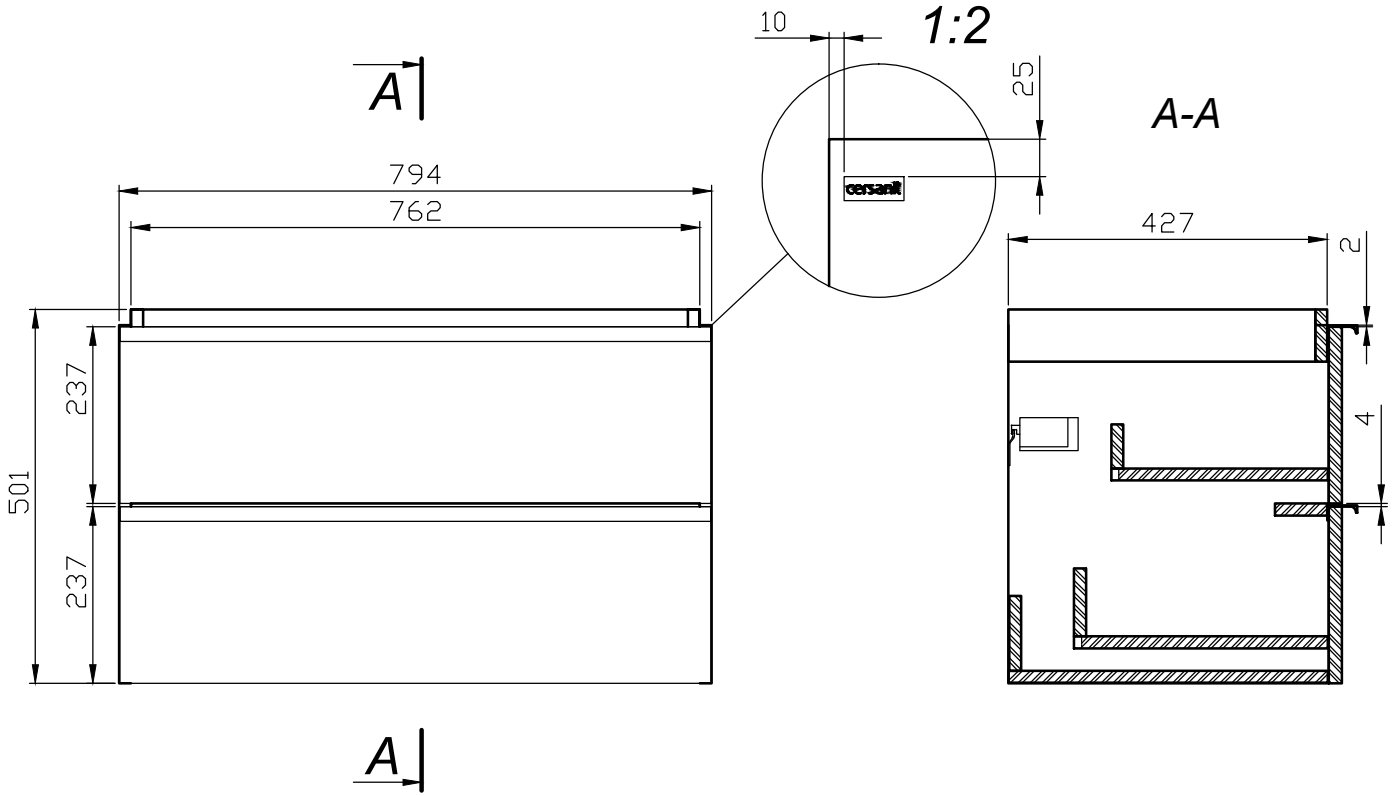

Wszystkie prawa zastrzeżone.
Niniejsze opracowanie jest własnością
CERSANIT II S.A. w Starachowicach.
Bez zgody autora żadna część tej publikacji nie może być
kopiowana, powielana i udostępniana w żadnej formie.

Symbol IFS

FZZW1011487171

Wykaz symboli			
A jakość powierzchni	o(0,4)	F folia	*Materiał*
L laminat		Lak lakier	*Symbol IFS*

	Nazwisko	*Podpis*	*Data*
Projektował			
Konstruował			
Rysował	*M.Zaczyńska*		
Sprawdził	*K.Błędzińska*		
Zatwierdził	*Ł.Dychała*		*29.07.2020*

Nazwa przedsiębiorstwa

cersanit

CERSANIT S.A.
27-200 Starachowice
ul. Józefa Bema 2

Nazwa wyrobu
SZAFKA PODUM. VIRGO 80 BIAŁA Z CHROM. UCHWYTAMI ZMONT.

Nazwa elementu
WYMIARY FUNKCJONALNE

Podziałka 1: 10

Format A 4

Nr rysunku