cersanit

RYSUNEK TECHNICZNY/*TECHNICAL DRAWING*

WC KOMPAKT ARTECO CleanOn
WC COMPACT *ARTECO CleanOn*
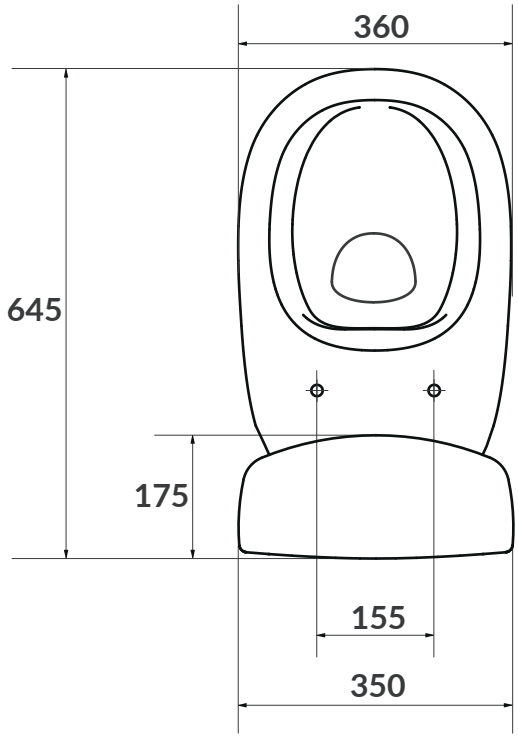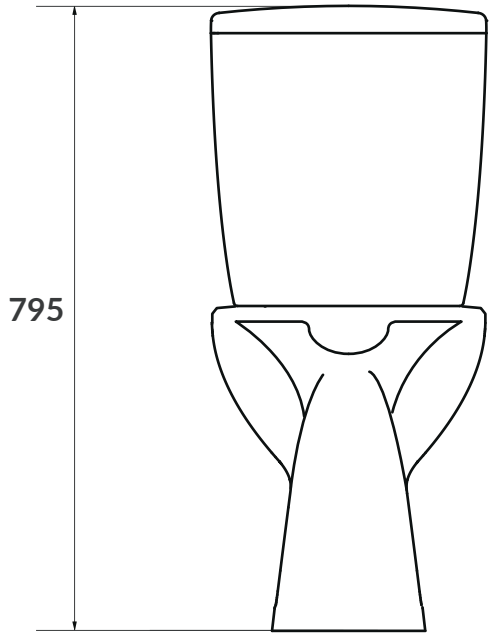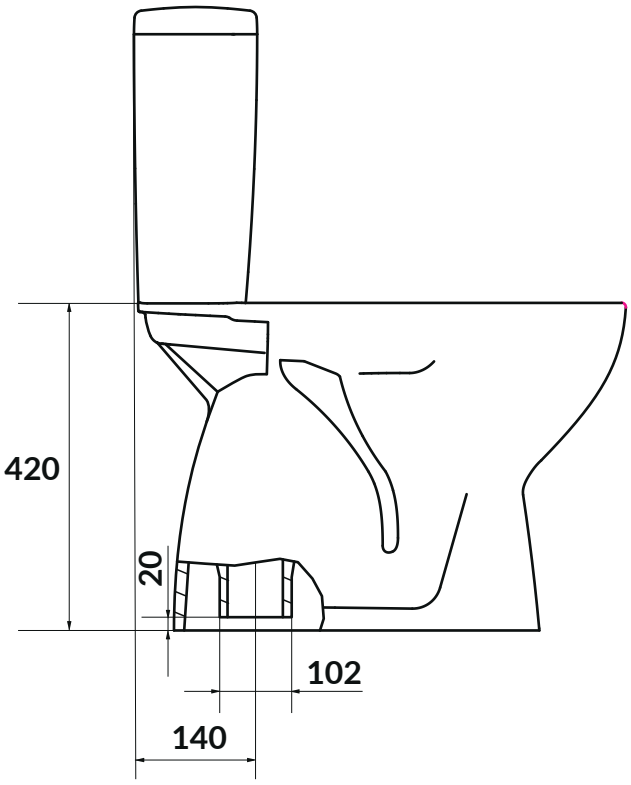
KOD PRODUKTU/ *PRODUCT CODE:*	K667-074