cersanit

RYSUNEK TECHNICZNY/*TECHNICAL DRAWING*

SZAFKA PODUMYWALKOWA MODUO SLIM 80 BIAŁA /
MODUO SLIM 80 WASHBASIN CABINET WHITE
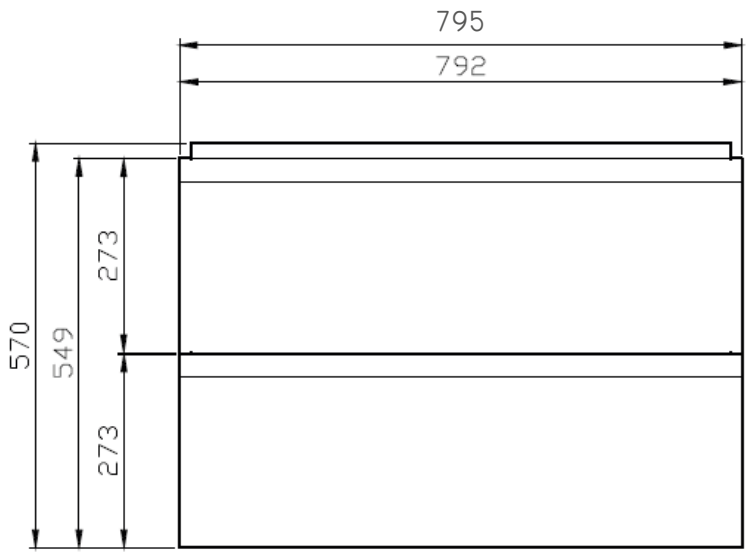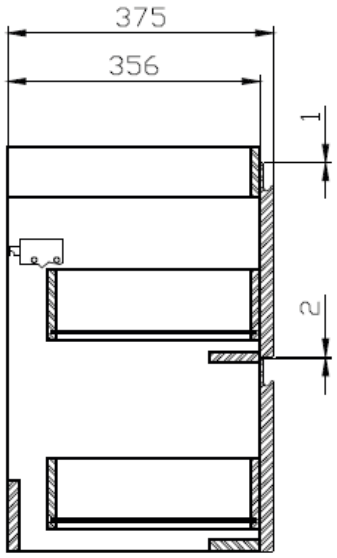
KOD PRODUKTU/ *PRODUCT CODE:*	S929-002