cersanit

RYSUNEK TECHNICZNY/*TECHNICAL DRAWING*

BATERIA WANNOWO-NATRYSKOWA PODTYNKOWA INVERTO CHROM Z BOKSEM
INVERTO CONCEALED BATH-SHOWER FAUCET CHROME WITH BOX
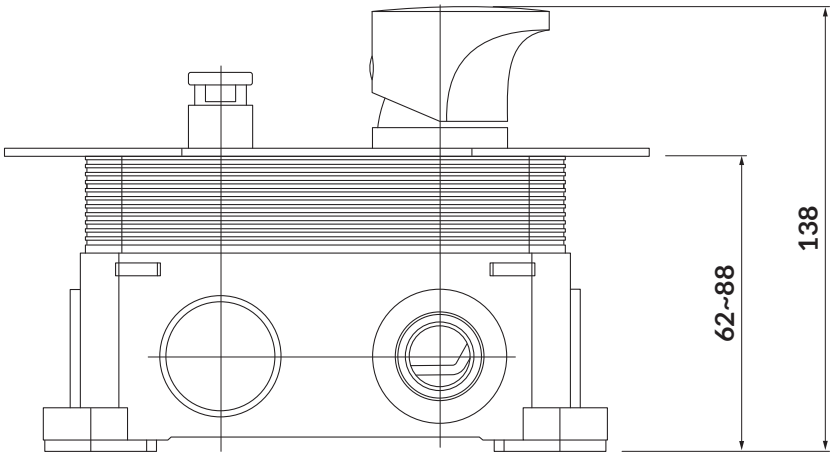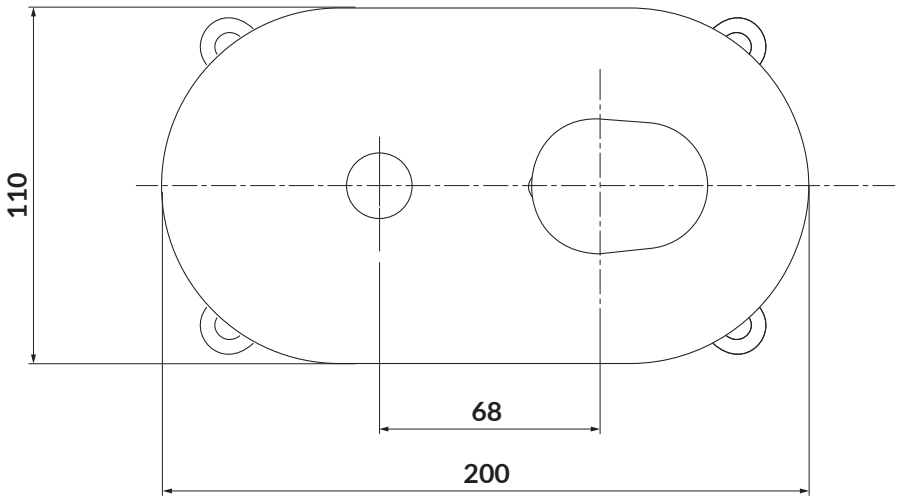
KOD PRODUKTU/ *PRODUCT CODE:*	**S951-313**