cersanit

RYSUNEK TECHNICZNY/*TECHNICAL DRAWING*

BATERIA UMYWALKOWA PODTYNKOWA CREA CHROM, Z BOKSEM
CREA CONCEALED WASHBASIN FAUCET WITH BOX CHROME
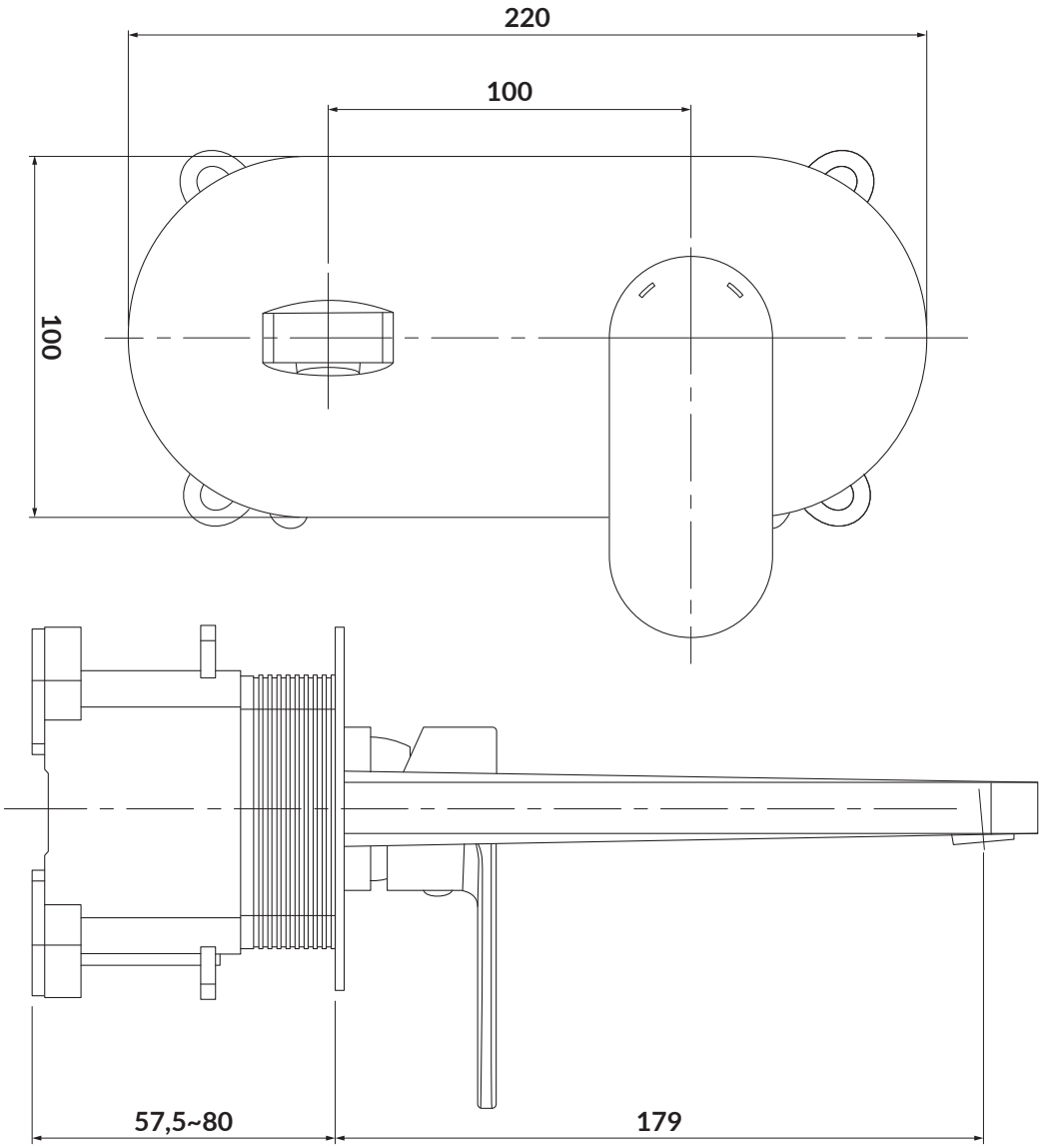
KOD PRODUKTU/ *PRODUCT CODE:*	**S951-330**