cersanit
Bathrooms inspired by life

WANNY WOLNOSTOJĄCE
FREESTANDING BATHTUBS

INVERTO | ZEN | CREA

BĄDŹ Z NAMI
JOIN US

www.cersanit.com.pl
www.cersanit.com

WANNY WOLNOSTOJĄCE
FREESTANDING BATHTUBS

Luksus, na który możesz sobie pozwolić
A luxury you can afford

Niegdyś stanowiły nieodłączny element wyposażenia każdej łazienki. Teraz znów wracają do łask, kusząc elegancją i ponadczasowym szykiem. Wanny wolnostojące to nowość w ofercie marki Cersanit, która ucieszy wszystkich wielbicieli innowacyjnych i wyjątkowych łazienkowych trendów. Świetnie wpasują się one w przestronne wnętrza salonów kąpielowych i domowych SPA, ale sprawdzą się także w pomieszczeniach z mniejszym metrażem. Jeśli marzysz o efektownym designie, który wypełni Twoją łazienkę powiewem luksusu, wanna wolnostojąca od Cersanit to rozwiązanie idealne dla Ciebie.

They used to be an essential equipment in every bathroom. Now they are back in style, tempting with elegance and timeless chic. Freestanding bathtubs are a novelty in the offer of Cersanit brand, which will surely please all admirers of innovative and unique bathroom trends. They will fit perfectly into the spacious interiors of bathing rooms and home SPAs, but the wall-mounted Back-to-wall model will also fit perfectly well in smaller spaces. If you dream of a spectacular design that will bring a breeze of luxury to your bathroom, a Cersanit freestanding bathtub is the perfect solution for you.

CECHY WYRÓŻNIAJĄCE WANNY WOLNOSTOJĄCE
DISTINGUISHING FEATURES OF FREESTANDING BATHTUBS

STOP UV
TRWAŁA BIEL

STOP UV TRWAŁA BIEL
STOP UV LONG-LASTING ACRYLIC WHITE

Arkusze akrylu, z których powstają wanny wolnostojące Cersanit, są wzbogacone specjalnym czynnikiem powstrzymującym efekt działania promieni UV. Dzięki jego obecności idealna biel wanien utrzymuje się przez długie lata.

Acrylic sheets used for production of Cersanit freestanding bathtubs are enriched with a special factor that prevents the effect of UV rays. Thanks to its presence, the whiteness of bathtubs lasts for many years.

PODWÓJNE WZMOCNIENIE
DOUBLE REINFORCEMENT

Wanny posiadają bezpieczne i stabilne dno, co jest wynikiem zastosowania podwójnie wzmocnionej płyty usztywniającej konstrukcję. Ponadto cała struktura wanny jest ustabilizowana warstwą specjalnie dobranej mieszanki żywicznej. Dzięki temu wanna wytrzymuje obciążenie do 400 kg!

Bathtubs have a safe and stable bottom, which is the result of application of reinforced stiffening plate construction. In addition, the entire structure of the bathtub is stabilized with a specially selected resin mixture layer. This means that the bathtub can withstand loads of up to 400 kg!

REGULOWANE NÓŻKI
ADJUSTABLE FEET

W komplecie do każdej wanny są dołączane regulowane nóżki, które pozwalają na indywidualne ustawienie wysokości wanny. Tym samym w łatwy sposób można dopasować jej wysokość zarówno do indywidualnych wymagań, jak i aranżacji łazienki. Dodatkowo mają one podwyższoną wytrzymałość, co zwiększa stabilność całej konstrukcji.

Each bathtub is supplied with adjustable feet. Thus, it is easy to adjust the height of the bathtub both to individual requirements and to the arrangement of the bathroom. Additionally, they feature an elevated endurance, which increases stability of the entire structure.

AKRYL
ACRYLIC

Do produkcji wanien wolnostojących Cersanit używa się akrylu najwyższej jakości o grubości 4 mm. Gwarantuje on wysoką odporność na uszkodzenia mechaniczne, a ponadto waga wanny wykonanej z akrylu jest znacznie niższa niż takiej wykonanej z konglomeratu.

The premium quality, 4mm thick acrylic, is used for the Cersanit freestanding bathtubs production. It guarantees high resistance of bathtubs for any accidental damage while its weight is much lower than products made of conglomerates.

KOMFORT UŻYTKOWANIA
COMFORT OF USAGE

Akryl, z którego są wykonane wanny wolnostojące Cersanit, sprawia, że wnętrze wanny jest przyjemne w dotyku, błyskawicznie się nagrzewa i zatrzymuje ciepło na długo. Akryl wygłusza również hałas strumienia napuszczanej wody. Wanny INVERTO, CREA i ZEN DOUBLE mają centralnie zlokalizowany otwór odpływowy, co stwarza dwa odrębne miejsca do siedzenia po obu stronach wanny.

Acrylic, which Cersanit freestanding buthtubs are made of, makes their interior pleasant to touch, quickly warms it up and retains heat for a long time. The acrylic also dampens the noise of the stream of inflowing water. INVERTO, CREA and ZEN DOUBLE freestanding bathtubs have got centrally located drain, which creates spaces to sit on both of its sides.

KOMFORT CZYSTOŚCI
COMFORT OF CLEANLINESS

Wanna wykonana z akrylu, którego powierzchnia jest idealnie gładka, brak otworu przelewowego w wannie, możliwość umieszczenia wanny w dowolnym miejscu łazienki, tak by był do niej swobody dostęp z każdej strony – wszystkie te cechy sprawiają, że utrzymanie czystości wanny wolnostojącej Cersanit jest dziecinnie proste.

A bathtub made of acrylic, which surface is perfectly smooth, without overflow, features the possibility to place it anywhere in the bathrom, so that it is freely accessible form all sides. All these benefits make keeping the Cersanit freestanding bathtubs clean a child's play.

INVERTO | OWALNA / OVAL

INVERTO | OWALNA / OVAL

PONADCZASOWY MINIMALIZM I ELEGANCJA

TIMELESS MINIMALISM AND ELEGANCE

Poszukując nowoczesnych rozwiązań do naszej łazienki ważne jest, aby znaleźć odpowiedni balans pomiędzy formą, a funkcjonalnością. W kolekcji INVERTO ponadczasowy wdzięk połączony został z inteligentnymi rozwiązaniami technologicznymi, które wspólnie dają nowe spojrzenie na design. Już teraz, ten kompleksowy koncept został wzbogacony o nowy produkt – wyjątkową, wolnostojącą wannę o wymiarach 170x80 cm.

When looking for modern solutions for your bathroom, it is important to find the right balance between form and function. In the INVERTO collection, timeless charm is combined with smart technological solutions that together provide a new perspective on design. Already now, this comprehensive concept has been enriched with a new product – a unique freestanding bathtub with dimensions of 170x80 cm.

STOP UV
TRWAŁA BIEL
LONG-LASTING ACRYLIC WHITE

WANNA WOLNOSTOJĄCA OWALNA INVERTO 170×80

INVERTO 170×80 OVAL FREESTANDING BATHTUB

10 LAT GWARANCJI NA WANNĘ
10-YEARS WARRANTY ON BATHTUB

AKRYL NAJWYŻSZEJ JAKOŚCI
PREMIUM QUALITY ACRYLIC

PODWÓJNE WZMOCNIENIE
DOUBLE REINFORCED

WANNA DWUOSOBOWA
TWO PERSON BATHTUB

REGULOWANE NÓŻKI W KOMPLECIE
ADJUSTABLE LEGS INCLUDED

SYFON Z KORKIEM KLIK-KLAK W ZESTAWIE
SIPHON WITH CLICK-CLACK INCLUDED

Najnowsza wanna zachwyca swoim nowoczesnym i surowym wyglądem, oferując przy tym cały szereg wyjątkowych innowacji. Niezwykle cienka, zaledwie 15 mm krawędź, stylowy i wygodnie ulokowany odpływ centralny czy możliwość użytku przez dwie osoby – to tylko część zalet, jakie oferuje najnowszy dodatek do kolekcji INVERTO. Wanna wykonana jest z utrzymującego ciepło akrylu - materiał ten w połączeniu ze specjalnym stelażem oraz podwójnie wzmocnionymi ścianami i dnem gwarantuje odporność na przypadkowe uszkodzenia. Dodatkowego komfortu dostarczy ponadto symetryczne oparcie, a w zestawie otrzymamy także syfon z korkiem KLIK-KLAK. Wanna INVERTO jest także niezwykle uniwersalna – sparuje się nie tylko z innymi elementami swojej kolekcji, takimi jak meble czy ceramika, ale dodatkowo będzie idealnie współgrać ze wszystkimi bateriami wolnostojącymi od marki Cersanit, występującymi w kolorach chromu, czarnego lub złotego. Nie potrzeba nic więcej, by stworzyć swój wymarzony, nowoczesny projekt łazienki.

The latest bathtub impresses with its modern and austere design while offering a whole range of unique innovations. An extremely thin edge of just 15 mm, a stylish and conveniently located central drain or the possibility for two-person use it – just to name a few of the advantages offered by the latest addition to the INVERTO collection. The bathtub is made of heat-retaining acrylic – this material in combination with a special frame and double reinforced walls and bottom guarantees resistance to accidental damage. Additional comfort is provided by the symmetrical backrest. The set includes a siphon with a CLICK-CLACK plug. The INVERTO bathtub is also highly universal – it will not only match other elements of its collection, such as furniture or ceramics, but it will also perfectly arrange freestanding faucets from the Cersanit brand, available in chrome, black or gold colours. Nothing more is needed to create your dream, modern bathroom design.

Kod produktu | Product code

S301-339

Wymiary Dimensions	Wysokość Height	Głębokość Depth	Objętość Volume
170×80 cm	**68 cm**	**45 cm**	**250 L**

Odpływ | drain

Centralny, po środku
Centrally located

W zestawie | in a set

Syfon z korkiem klik-klak chrom
Siphon with click-clack plug chrome

Nóżki umożliwiające wypoziomowanie wanny
Adjustable legs

ZEN | OWALNA DOUBLE / OVAL DOUBLE

ZEN | OWALNA DOUBLE / OVAL DOUBLE

HARMONIA W KAŻDYM CALU ŁAZIENKI

HARMONY IN EVERY DETAIL OF THE BATHROOM

Wanna wolnostojąca ZEN DOUBLE o wymiarach 182x71 cm, to najnowszy dodatek do kolekcji. Zapewni niezwykły komfort skrojony do użytku 2-osobowego i odpływ w centrum wanny będą cieszyły najbardziej wymagających klientów przez długie lata, bez obawy o potrzebę wymiany.

ZEN DOUBLE freestanding bathtub with the dimensions of 182x71 cm – the latest addition to the collection. The extraordinary comfort tailored for two-person use with the drain in the center of the bathtub will please the most demanding customers for many years, without worry about the need for replacement.

STOP UV
TRWAŁA BIEL
LONG-LASTING ACRYLIC WHITE

WANNA WOLNOSTOJĄCA OWALNA ZEN DOUBLE 182×71

ZEN 182×71 DOUBLE OVAL FREESTANDING BATHTUB

10 LAT GWARANCJI NA WANNĘ 10-YEARS WARRANTY ON BATHTUB	AKRYL NAJWYŻSZEJ JAKOŚCI PREMIUM QUALITY ACRYLIC	PODWÓJNE WZMOCNIENIE DOUBLE REINFORCED	WANNA DWUOSOBOWA TWO PERSON BATHTUB	REGULOWANE NÓŻKI W KOMPLECIE ADJUSTABLE LEGS INCLUDED	SYFON Z KORKIEM KLIK-KLAK W ZESTAWIE SIPHON WITH CLICK-CLACK INCLUDED

Bezkompromisowy relaks z podwójnym oparciem i wygodnej przestrzeni dla dwóch osób. Wykorzystanie płyt akrylowych o grubości 4mm pozwala dłużej utrzymać ciepło wody i zapewnia odporność na uszkodzenia, również dzięki wykorzystaniu podwójnie wzmocnionych ścian oraz dna. Dodatkowo ułatwia utrzymanie produktu w czystości. Harmonijny design uzupełnia zawarty w zestawie odpływ z korkiem KLIK-KLAK w wersji chrom oraz symetryczne oparcia dla pleców. To wszystko z gwarancją na 10 lat.

The outstanding build quality of the ZEN bathtub is also one of the factors allowing to achieve uncompromising relaxation. The use of 4 mm thick acrylic panels maintains the water heat longer and provides resistance to accidental damage, also thanks to the use of double reinforced walls and bottom. Additionally, makes the product easy to keep clean. The harmonious design is completed by the included drain with a CLICK-CLACK plug in the chrome colour and symmetrical back rests for two-person use. All this is supplemented by a 10-year warranty.

Kod produktu | Product code

S301-331

Wymiary Dimensions	Wysokość Height	Głębokość Depth	Objętość Volume
182×71 cm	**73 cm**	**45 cm**	**240 L**

Odpływ | drain

Centralny, po środku
Centrally located

W zestawie | in a set

Syfon z korkiem klik-klak chrom
Siphon with click-clack plug chrome

Nóżki umożliwiające wypoziomowanie wanny
Adjustable legs

ZEN | OWALNA / OVAL

ZEN | OWALNA / OVAL

IDEALNY RELAKS DLA WYMAGAJĄCYCH

IDEAL RELAXATION FOR THE DEMANDING

Zanurz się w świecie harmonii i doświadcz niezrównanego wyciszenia ducha i ciała, dzięki inspirowanej azjatycką filozofią wannie wolnostojącej z kolekcji ZEN. Specjalnie profilowane opływowe krawędzie i obłe kształty, w połączeniu z ergonomicznie uniesionymi bokami pomogą Ci przeżyć kąpiel pełną komfortu i relaksu, czyniąc z Twojej łazienki domowe SPA z prawdziwego zdarzenia. Wanna wolnostojąca ZEN to idealny dodatek do każdej łazienki! Przekonaj się sam, fundując swoim zmysłom wyjątkowe doznania, i stwórz w swojej łazience strefę swojej codziennej regeneracji, w której zapragniesz zostać na dłużej.

Immerse yourself in a world of harmony and experience unparalleled peace of mind and body thanks to the freestanding bathtub from the ZEN collection inspired by Asian philosophy. Purposely profiled smooth edges and rounded shapes, combined with ergonomically raised side edges will help you experience a bath full of comfort and relaxation, making your home a real SPA. The freestanding ZEN bathtub from Cersanit is an ideal choice to any bathroom! See for yourself by treating your senses unique feelings and create an area of everyday regeneration in your bathroom, where you will want to stay a little longer.

STOP UV
TRWAŁA BIEL
LONG-LASTING ACRYLIC WHITE

WANNA WOLNOSTOJĄCA OWALNA ZEN 167×72

ZEN 167×72 BATHTUB FREESTANDING OVAL

10 LAT GWARANCJI NA WANNĘ
10-YEARS WARRANTY ON BATHTUB

AKRYL NAJWYŻSZEJ JAKOŚCI
PREMIUM QUALITY ACRYLIC

PODWÓJNE WZMOCNIENIE
DOUBLE REINFORCED

REGULOWANE NÓŻKI W KOMPLECIE
ADJUSTABLE LEGS INCLUDED

SYFON Z KORKIEM KLIK-KLAK W ZESTAWIE
SIPHON WITH CLICK-CLACK INCLUDED

Wanna wolnostojąca ZEN OWALNA z łagodnymi i harmonijnymi liniami sprawia, że z łatwością odnajdziesz się w świecie głębokiego spokoju i harmonii. Dzięki niej łazienka staje się domowym salonem kąpielowym, prywatnym SPA, gdzie komfort oraz wygoda stoją na pierwszym miejscu. Wszystkie wanny wolnostojące Cersanit posiadają w komplecie syfon z korkiem KLIK-KLAK w kolorze chrom oraz stelaż z regulowanymi nóżkami. Osobno dostępne są syfony z korkiem KLIK-KLAK w kolorze czarnym i złotym.

ZEN OVAL freestanding bathtub with its gentle and harmonious lines will make you float easily into the world of deep peace and harmony. Thanks to it, the bathroom becomes a home bathing saloon, a private SPA, where comfort and convenience come in the first place. All Cersanit freestanding bathtubs include a siphon with a CHROME CLICK-CLACK plug and a frame with adjustable legs in a set. Siphons with a CLICK-CLACK plug in special colours, black matt and gold, are available separately.

Kod produktu | Product code

S301-302

Wymiary Dimensions	Wysokość Height	Głębokość Depth	Objętość Volume
167×72 cm	**73 cm**	**45 cm**	**220 L**

Odpływ | drain

Boczny, przy krótszym boku
Side, on the short side

W zestawie | in a set

Syfon z korkiem klik-klak chrom
Siphon with click-clack plug chrome

Nóżki umożliwiające wypoziomowanie wanny
Adjustable legs

CREA | PROSTOKĄTNA / RECTANGULAR

CREA | PROSTOKĄTNA / RECTANGULAR

GEOMETRYCZNA ELEGANCJA DLA KAŻDEJ ŁAZIENKI

GEOMETRIC ELEGANCE FOR EVERY BATHROOM

Prostokątna wanna wolnostojąca z kolekcji CREA to niezrównany styl dla wszystkich fanów minimalistycznego designu. Nieważne jak planujesz urządzić swoją łazienkę, nieskomplikowany kształt wanny perfekcyjnie wpasuje się do każdego wystroju, stanowiąc doskonałą ozdobę zarówno nowoczesnych wnętrz, jak i stylizowanych na styl retro pomieszczeń. Dodatkowo, swoim kształtem idealnie dopasuje się do innych produktów z kolekcji CREA. Odkryj nowy wymiar elegancji i zachwyć się prostotą geometrycznej formy!

The rectangular freestanding bathtub from the Cersanit CREA collection represents an unrivalled style for all fans of minimalistic design. No matter how you plan to arrange your bathroom, the simple shape of the bathtub will fit perfectly into any décor, providing a perfect finish for both modern interiors and stylized retro rooms. Additionally, thanks to its shape it perfectly matches other products from the CREA collection. Discover a new dimension of elegance and admire the simplicity of geometric form!

STOP UV
TRWAŁA BIEL
LONG-LASTING ACRYLIC WHITE

WANNA WOLNOSTOJĄCA PROSTOKĄTNA CREA 162×72

CREA 162×72 BATHTUB FREESTANDING RECTANGULAR

10 LAT GWARANCJI NA WANNĘ
10-YEARS WARRANTY ON BATHTUB

AKRYL NAJWYŻSZEJ JAKOŚCI
PREMIUM QUALITY ACRYLIC

PODWÓJNE WZMOCNIENIE
DOUBLE REINFORCED

REGULOWANE NÓŻKI W KOMPLECIE
ADJUSTABLE LEGS INCLUDED

SYFON Z KORKIEM KLIK-KLAK W ZESTAWIE
SIPHON WITH CLICK-CLACK INCLUDED

Wanna wolnostojąca CREA PROSTOKĄTNA oferuje komfortową przestrzeń kąpielową i wygodną, ergonomiczną pozycję. Centralnie zlokalizowany odpływ, obecny także w pozostałych wannach wolnostojących CREA, tworzy przestronne miejsce do siedzenia po obu stronach wnętrza. Wszystkie wanny wolnostojące Cersanit wyróżnia solidna konstrukcja, a dzięki najwyższej jakości akrylu, z którego są wykonane, ich waga jest znacznie niższa od wanien wykonanych z konglomeratu.

CREA RECTANGULAR freestanding bathtub offers a comfortable bathing space and a ergonomic position. Centrally located water drain, also present in other CREA frestanding bathtubs, creates a spacious place to sit on both sides of the bathtub interior. All Cersanit freestanding bathtubs are distinguished by a solid structure, but thanks to the premium quality acrylic, which the bathtubs are made of, their wieght is much lower than those made of conglomerate.

Kod produktu | Product code

S301-299

Wymiary Dimensions	Wysokość Height	Głębokość Depth	Objętość Volume
162×72 cm	**59 cm**	**44 cm**	**238 L**

Odpływ | drain

Centralny, przy dłuższym boku
Centrally, at the longer side

W zestawie | in a set

Syfon z korkiem klik-klak chrom
Siphon with click-clack plug chrome

Nóżki umożliwiające wypoziomowanie wanny
Adjustable legs

CREA | OWALNA / OVAL

KOMFORT W NOWEJ ODSŁONIE

NEW EXPERIENCE OF COMFORT

W łazience wszystko kręci się wokół wanny. Dobrze mieć to na uwadze ustawiając w centralnej części swojego pomieszczenia owalną wolnostojącą wannę z kolekcji CREA. To propozycja, która pozwoli Ci na swobodny dostęp do kąpieli z dowolnej strony. Design subtelnie zaokrąglonej bryły i idealnie symetrycznych kształtów to wyjątkowa wygoda użytkowania i cieszące oczy eleganckie wzornictwo, które sprawią, że przebywanie w łazience stanie się przyjemne jak nigdy wcześniej.

In bathroom everything revolves around the bathtub. It is good to keep this in mind when positioning the oval freestanding bathtub from the CREA collection in the center of your room. This solution will allow you to get into the bath from any side. The delicate design of the subtly rounded body and perfectly symmetrical shapes provide exceptional comfort of use and eye-catching elegant appearance, which will make time spent in the bathroom more pleasant than ever before.

STOP UV
TRWAŁA BIEL
LONG-LASTING ACRYLIC WHITE

WANNA WOLNOSTOJĄCA OWALNA CREA 160×75
CREA 160×75 BATHTUB FREESTANDING OVAL

10 LAT GWARANCJI NA WANNĘ
10-YEARS WARRANTY ON BATHTUB

AKRYL NAJWYŻSZEJ JAKOŚCI
PREMIUM QUALITY ACRYLIC

PODWÓJNE WZMOCNIENIE
DOUBLE REINFORCED

REGULOWANE NÓŻKI W KOMPLECIE
ADJUSTABLE LEGS INCLUDED

SYFON Z KORKIEM KLIK-KLAK W ZESTAWIE
SIPHON WITH CLICK-CLACK INCLUDED

Wanna wolnostojąca CREA OWALNA o zgrabnych i uniwersalnych kształtach z łatwością wpasuje się w wizję nowoczesnej przestrzeni kąpielowej. Elegancja, delikatność i prostota determinują ponadczasowy charakter tego modelu, dając nieograniczone możliwości aranżacyjne pomieszczeń łazienkowych. Wszystkie wanny wolnostojące Cersanit są wykonane z akrylu najwyżej jakości. Jego zastosowanie sprawia, że dźwięk wody jest doskonale wytłumiony, powierzchnia wanny jest przyjemna i ciepła w dotyku, a temperatura kąpieli utrzymuje się przez długi czas.

CREA OVAL freestanding bathtub with its minimalistic and universal shapes will easily accomodate into a modern bathing space. Elegance, delicacy and simplicity determine the timeless character of this model, giving unlimited arrangement options for bathroom space. All Cersanit freestanding bathtubs are made of the premium quality acrylic. Thanks to it the sound of the water is muffled, the surface of the bathtub is pleasant and warm to touch and the appropriate bath temperature remains for a longer time.

Kod produktu | Product code

S301-300

Wymiary Dimensions	Wysokość Height	Głębokość Depth	Objętość Volume
160×75 cm	**58,5 cm**	**44,5 cm**	**210 L**

Odpływ | drain

Centralny, przy dłuższym boku
Centrally, at the longer side

W zestawie | in a set

Syfon z korkiem klik-klak chrom
Siphon with click-clack plug chrome

Nóżki umożliwiające wypoziomowanie wanny
Adjustable legs

CREA | PRZYŚCIENNA / BACK-TO-WALL

CREA | PRZYŚCIENNA / BACK-TO-WALL

PRAKTYCZNE I STYLOWE ROZWIĄZANIE DLA MNIEJSZYCH POMIESZCZEŃ

A PRACTICAL AND STYLISH SOLUTION FOR SMALLER ROOMS

Posiadanie mniejszej łazienki wcale nie musi wiązać się z końcem marzeń o wannie wolnostojącej. Dzięki wyjątkowej konstrukcji modelu Back-to-wall z kolekcji CREA, umożliwiającej ustawienie produktu tuż przy ścianie, efektowny styl wanny wolnostojącej jest w zasięgu właścicieli mniejszych łazienek. Dodatkowo wanna posiada powierzchnie odkładcze wzdłuż ściany, które można wykorzystać jako praktyczne miejsce do przechowywania akcesoriów kąpielowych. To czyni z modelu Back-to-wall od Cersanit doskonałą propozycję łączącą funkcjonalność z nietuzinkowym stylem.

Having a smaller bathroom does not mean you have to give up your dreams about a freestanding bathtub. Thanks to the unique construction of the Back-to-Wall model from the CREA collection, which allows you to place the product right next to a wall, the eye-catching style of the freestanding bathtub is also accessible for owners of smaller bathrooms. Additionally, the wall corners of the bathtub can be used as a practical place to store bathing accessories. That makes the Cersanit Back-to-wall model a perfect option combining functionality with unique style.

STOP UV
TRWAŁA BIEL
LONG-LASTING ACRYLIC WHITE

WANNA WOLNOSTOJĄCA PRZYŚCIENNA CREA 170×83

CREA 170×83 BATHTUB FREESTANDING BACK-TO-WALL

10 LAT GWARANCJI NA WANNĘ
10-YEARS WARRANTY ON BATHTUB

AKRYL NAJWYŻSZEJ JAKOŚCI
PREMIUM QUALITY ACRYLIC

PODWÓJNE WZMOCNIENIE
DOUBLE REINFORCED

REGULOWANE NÓŻKI W KOMPLECIE
ADJUSTABLE LEGS INCLUDED

SYFON Z KORKIEM KLIK-KLAK W ZESTAWIE
SIPHON WITH CLICK-CLACK INCLUDED

Wolnostojąca wanna CREA PRZYŚCIENNA to model łączący wygodę kąpieli z funkcjonalnością. Jej przestronne wnętrze pozwala na swobodny wypoczynek, nie ograniczając miejsca w łazience. Fantastycznie sprawdzi się zatem zarówno w dużych salonach kąpielowych, jak i w pomieszczeniach o nieco mniejszej powierzchni. Wraz z wannami narożnymi Cersanit oferuje wygodną przestrzeń na przybory kąpielowe w postaci komfortowej półki, przylegającej do ściany i daje możliwość wyboru armatury: można zainstalować standardową baterię ścienną, jak i baterię wannową wielootworową dzięki możliwości wiercenia otworów w rancie wanny.

CREA Back-to-wall freestanding bathtub is a model that combines convenience and comfort of bathing with its functionality. Its spacious interior allows to relax freely without taking up much space in the bathroom. That is why it will be perfect match both in large bathing rooms as well as in bathrooms with a slightly smaller area. In the entire Cersanit freestanding bathtubs portfolio, this is the only model that offers a comfortable space for bathing utensils in the form of a comfortable shelf adjacent to the wall and allows you to choose fittings: you can install a standard wall-mounted fittings as well as a multi-hole bathtub fittings it is possible to drill holes in the bathtub's edge.

Kod produktu | Product code

S301-301

Wymiary Dimensions	Wysokość Height	Głębokość Depth	Objętość Volume
170×83 cm	**60 cm**	**44 cm**	**270 L**

Odpływ | drain

Centralny, po środku
Centrally located

W zestawie | in a set

Syfon z korkiem klik-klak chrom
Siphon with click-clack plug chrome

Nóżki umożliwiające wypoziomowanie wanny
Adjustable legs

crEA | NAROŻNA / CORNER

CREA | NAROŻNA / CORNER

JESZCZE WIĘCEJ MOŻLIWOŚCI Z KOLEKCJĄ CREA

EVEN MORE POSSIBILITIES WITH THE CREA COLLECTION

Wielowymiarowa kolekcja CREA od marki Cersanit oferuje wszystko to, czego potrzebujemy do wykreowania nowoczesnej i funkcjonalnej łazienki. W celu stworzenia jeszcze bardziej kompleksowej oferty, wachlarz produktów został wzbogacony o dwie nowe pozycje. Wanny narożne wolnostojące PRAWA i LEWA są ewolucją niezwykle popularnej wśród klientów wanny BACK-TO-WALL i łączą cechy wanny wolnostojącej z podejściem funkcjonalnym. Z tego powodu będzie to świetny wybór do łazienek z ograniczonym metrażem.

The multidimensional CREA collection by Cersanit offers everything we need to create a modern and functional bathroom. In order to create an even more comprehensive offer, the rich array of products from several categories has been enriched with two new items. The RIGHT and LEFT corner freestanding bathtubs are an evolution of the extremely popular BACK-TO-WALL bathtub and combine the features of a freestanding bathtub with a functional approach. For this reason, it will be a great choice for bathrooms with a limited space.

STOP UV
TRWAŁA BIEL
LONG-LASTING ACRYLIC WHITE

WANNA WOLNOSTOJĄCA NAROŻNA CREA LEWA/PRAWA 170×82

CREA 170×82 CORNER FREESTANDING BATHTUB LEFT/RIGHT

10 LAT GWARANCJI NA WANNĘ
10-YEARS WARRANTY ON BATHTUB

AKRYL NAJWYŻSZEJ JAKOŚCI
PREMIUM QUALITY ACRYLIC

PODWÓJNE WZMOCNIENIE
DOUBLE REINFORCED

REGULOWANE NÓŻKI W KOMPLECIE
ADJUSTABLE LEGS INCLUDED

SYFON Z KORKIEM KLIK-KLAK W ZESTAWIE
SIPHON WITH CLICK-CLACK INCLUDED

Dwie nowe wanny narożne w rozmiarze 170 cm wpisują się w spójność wzorniczą kolekcji CREA i zachowują wszystkie praktyczne benefity swojego poprzednika - z łatwością możemy zamontować je przy ścianie i wyposażyć w baterię zarówno nawannową, jak i ścienną. Akryl, z którego wykonany jest produkt, doskonale utrzymuje temperaturę kąpieli, a także oferuje ciepłą i przyjemną w dotyku powierzchnię. Wszystko przy zachowaniu niskiej wagi, dodatku regulowanego na wysokość stelaża i syfonu KLIK-KLAK o wykończeniu CHROM w komplecie. Jakość wanny podkreśla także 10 letnia gwarancja. Tak właśnie definiuje się niczym nieskrepowany relaks.

The two new corner bathtubs in the size of 170 cm are consistent with the design of the rest of the CREA collection and retain all the practical advantages of their predecessor – they can be easily mounted near the wall and equipped with both overhead and wall mixer faucets. In addition, the acrylic, from which the product is made, perfectly maintains the temperature of the bath, and also has a warm surface that is pleasant to the touch. All while maintaining a low weight, in addition to an adjustable frame and a CLICK-CLACK plug with siphon with the CHROME finish. A 10-year warranty is also one of the highlights reflecting the quality of the bathtub. This is how unlimited relaxation is defined.

Kod produktu | Product code

S301-329

Wymiary Dimensions	Wysokość Height	Głębokość Depth	Objętość Volume
170×82 cm	**60 cm**	**44 cm**	**235 L**

Odpływ | drain

Centralny, po środku
Centrally located

W zestawie | in a set

Syfon z korkiem klik-klak chrom
Siphon with click-clack plug chrome

Nóżki umożliwiające wypoziomowanie wanny
Adjustable legs

Kod produktu | Product code

S301-330

Wymiary Dimensions	Wysokość Height	Głębokość Depth	Objętość Volume
170×82 cm	**60 cm**	**44 cm**	**235 L**

Odpływ | drain

Centralny, po środku
Centrally located

W zestawie | in a set

Syfon z korkiem klik-klak chrom
Siphon with click-clack plug chrome

Nóżki umożliwiające wypoziomowanie wanny
Adjustable legs

Kod produktu | Product code

S904-010

Kod produktu | Product code

S904-009

Kod produktu | Product code

S904-008

Szerokość | Width	Wysokość | Height	Głębokość | Depth
70 mm	**70 mm**	**65 mm**

SYFONY WANNOWE KLIK-KLAK

SIPHONS FOR BATHTUB CLICK-CLACK

Syfony pasują do wanien wolnostojących bez otworu przelewowego z kolekcji CREA, ZEN i INVERTO. Standardowo w komplecie z każdą wanną jest syfon wannowy z korkiem KLIK-KLAK CHROM. W ofercie są także syfony z korkiem w kolorze czarnym lub złotym, co daje możliwość dopasowania korka do koloru armatury łazienkowej.

Siphons are dedicated for freestanding bathtubs without overflow. Siphon with CLICK-CLACK plug CHROME comes in a set with every freestanding bathtub, as a standard. The offer also includes siphons with black or gold plugs, which makes it possible to match the colour of the plug to the colour of the bathroom fittings.

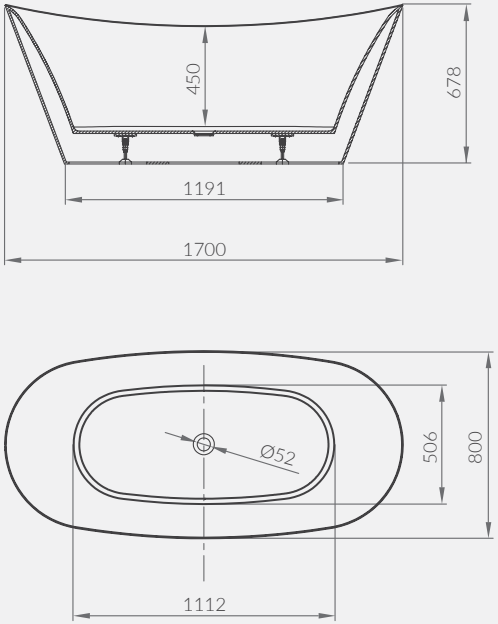

Wanna wolnostojąca owalna INVERTO 170×80
Bathtub freestanding oval INVERTO 170×80

Kod produktu | Product code: **S301-339**

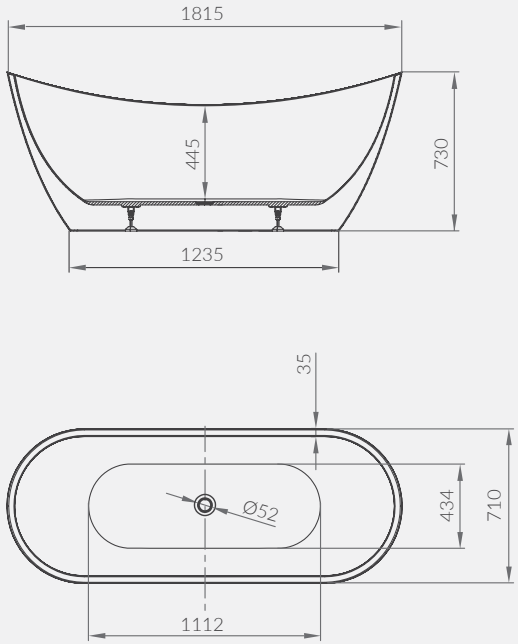

Wanna wolnostojąca owalna ZEN DOUBLE 182×71
Bathtub freestanding oval ZEN DOUBLE 182×71

Kod produktu | Product code: **S301-331**

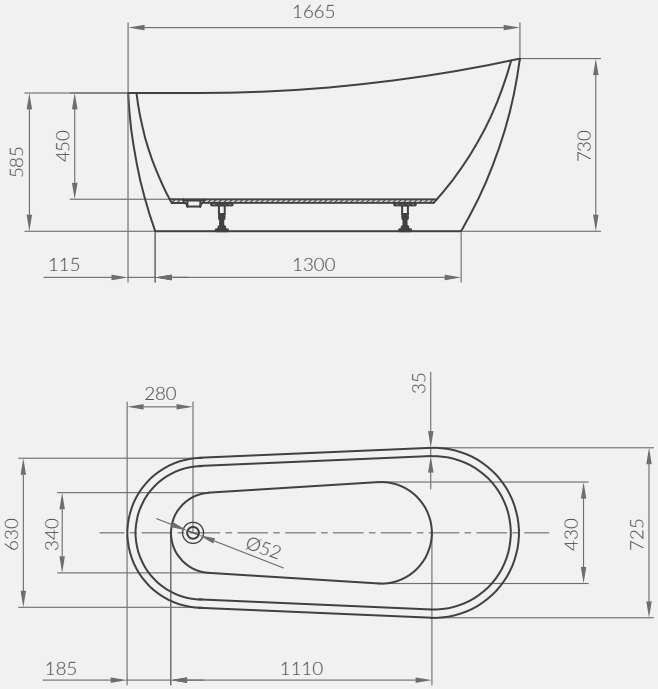

Wanna wolnostojąca owalna ZEN 167×72
Bathtub freestanding oval ZEN 167×72

Kod produktu | Product code: **S301-302**

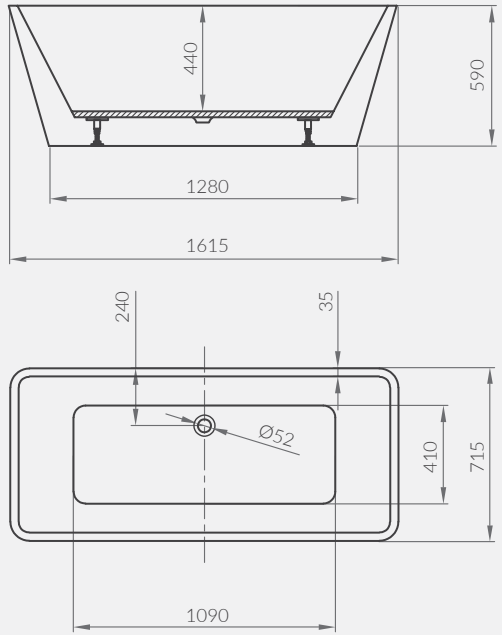

Wanna wolnostojąca prostokątna CREA 162×72
Bathtub freestanding rectangular CREA 162×72

Kod produktu | Product code: **S301-299**

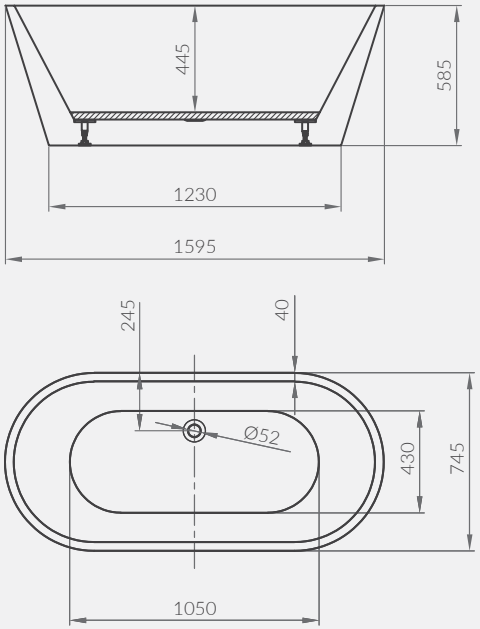

Wanna wolnostojąca owalna CREA 160×75
Bathtub freestanding oval CREA 160×75

Kod produktu | Product code: **S301-300**

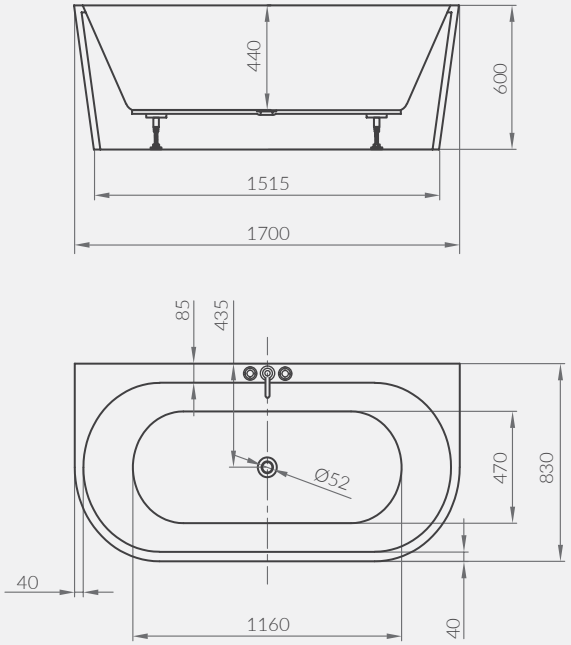

Wanna wolnostojąca przyścienna CREA 170×83
Bathtub freestanding back-to-wall CREA 170×83

Kod produktu | Product code: **S301-301**

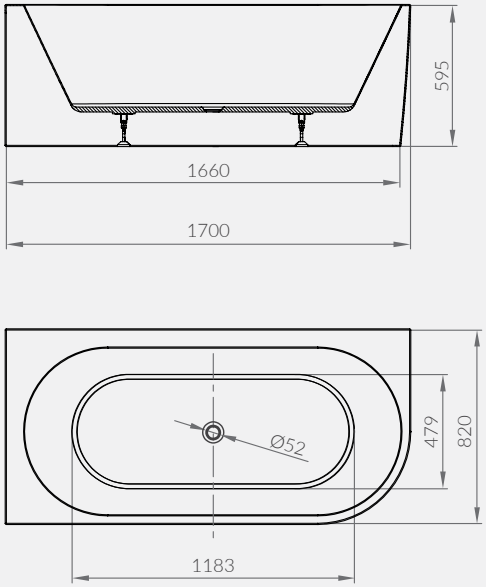

Wanna wolnostojąca narożna lewa CREA 170×82
Bathtub freestanding corner CREA left 170×82

Kod produktu | Product code: **S301-329**

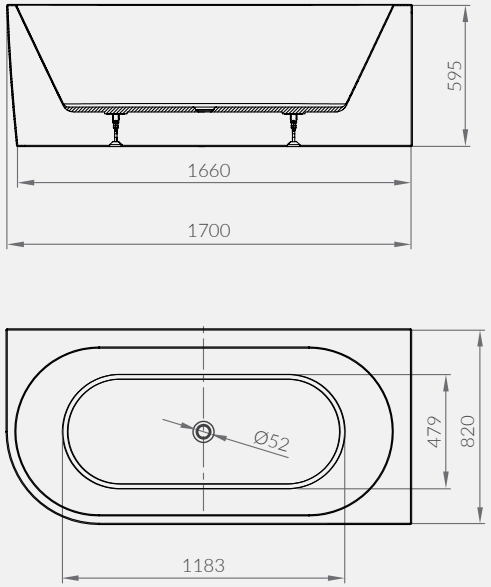

Wanna wolnostojąca narożna prawa CREA 170×82
Bathtub freestanding corner CREA right 170×82

Kod produktu | Product code: **S301-330**

RYSUNKI TECHNICZNE
TECHNICAL DRAWINGS

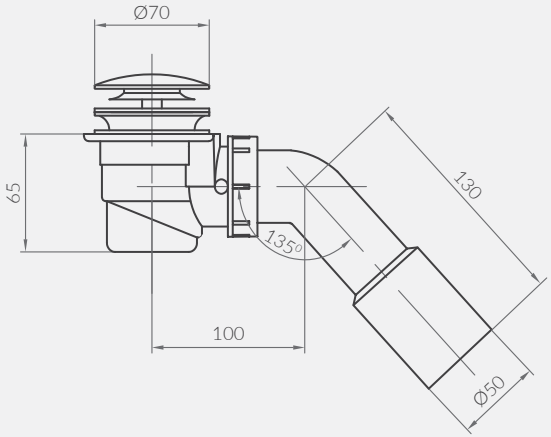

Syfon wannowy klik-klak chrom / złoty / czarny
Siphon for bathtub clik-clack chrome / gold / black

Kod produktu | Product code:

S904-010 - chrom | chrome
S904-009 - złoty | gold
S904-008 - czarny | black

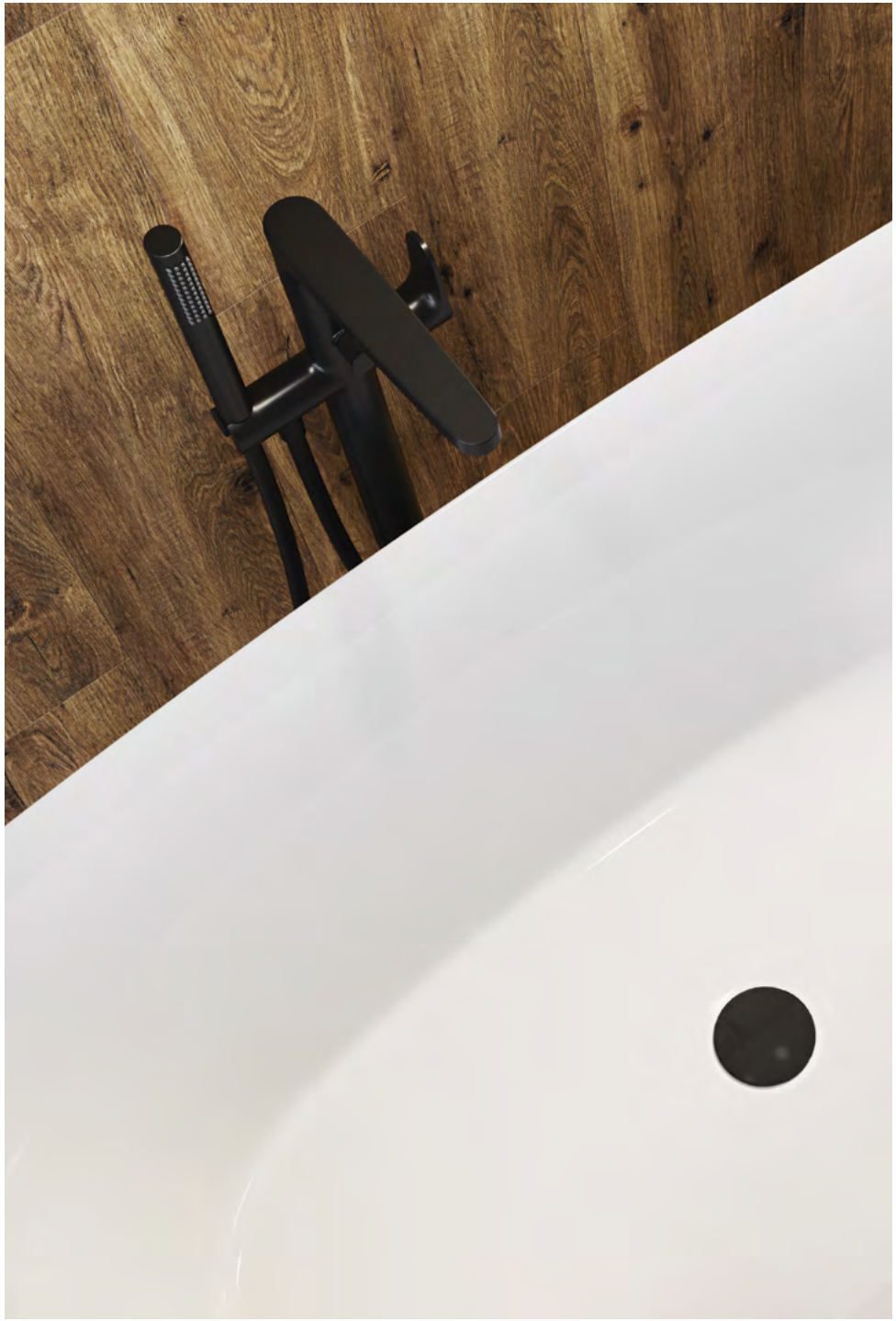

PRZEGLĄD PRODUKTÓW
PRODUCT OVERVIEW

	Nazwa Name	Kod produktu Product code	Wymiary Dimensions	Wysokość Height	Głębokość Depth	Objętość Volume	Odpływ Drain	Strona Page
	Wanna wolnostojąca owalna INVERTO 170×80 Bathtub freestanding oval INVERTO 170×80	S301-339	170×80 cm	68 cm	45 cm	250 L	Centralny, po środku Centrally located	6
	Wanna wolnostojąca owalna ZEN DOUBLE 182×71 Bathtub freestanding oval ZEN DOUBLE 182×71	S301-331	182×71 cm	73 cm	45 cm	240 L	Centralny, po środku Centrally located	12
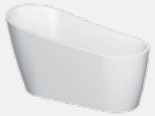	Wanna wolnostojąca owalna ZEN 167×72 Bathtub freestanding oval ZEN 167×72	S301-302	167×72 cm	73 cm	45 cm	220 L	Boczny, przy krótszym boku Side, on the short side	18
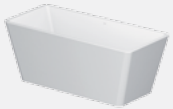	Wanna wolnostojąca prostokątna CREA 162×72 Bathtub freestanding rectangular CREA 162×72	S301-299	162×72 cm	59 cm	44 cm	238 L	Centralny, przy dłuższym boku Centrally, at the longer side	24
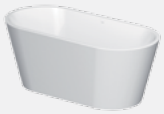	Wanna wolnostojąca owalna CREA 160×75 Bathtub freestanding oval CREA 160×75	S301-300	160×75 cm	58,5 cm	44,5 cm	210 L	Centralny, przy dłuższym boku Centrally, at the longer side	30
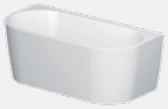	Wanna wolnostojąca przyścienna CREA 170×83 Bathtub freestanding back-to-wall CREA 170×83	S301-301	170×83 cm	60 cm	44 cm	270 L	Centralny, po środku Centrally located	36
	Wanna wolnostojąca narożna lewa CREA 170×82 Bathtub freestanding corner CREA left 170×82	S301-329	170×82 cm	60 cm	44 cm	235 L	Centralny, po środku Centrally located	42
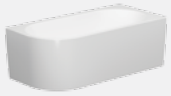	Wanna wolnostojąca narożna prawa CREA 170×82 Bathtub freestanding corner CREA right 170×82	S301-330	170×82 cm	60 cm	44 cm	235 L	Centralny, po środku Centrally located	42

PRZEGLĄD PRODUKTÓW
PRODUCT OVERVIEW

	Nazwa Name	**Kod produktu** Product code	**Szerokość** Width **Wysokość** Height **Głębokość** Depth	**Strona** Page
	Syfon wannowy klik-klak chrom Siphon for bathtub clik-clack chrome	S904-010	70 mm 70 mm 65 mm	50
	Syfon wannowy klik-klak złoty Siphon for bathtub clik-clack gold	S904-009	70 mm 70 mm 65 mm	50
	Syfon wannowy klik-klak czarny Siphon for bathtub clik-clack black	S904-008	70 mm 70 mm 65 mm	50

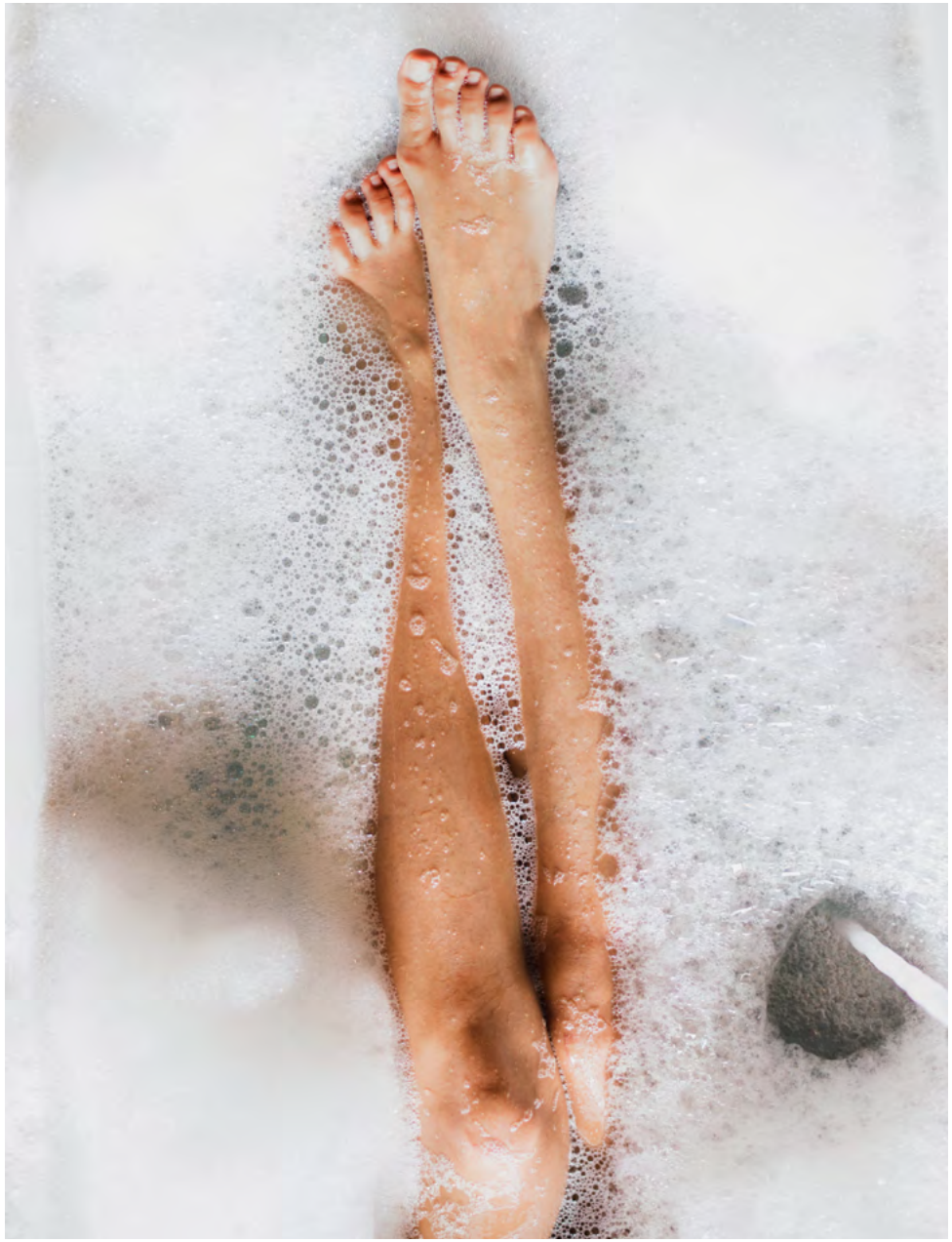

Katalog jest materiałem poglądowym. Producent zastrzega sobie prawo zmian w ofercie przedstawionej w katalogu.
Ze względu na stosowaną technikę druku, rzeczywisty wygląd produktów może różnić się od produktów prezentowanych na zdjęciach.

This catalogue is a demonstrative material. Manufacturer reserves the right to introduce changes in offer presented in the catalogue.
Owing to the printing technique the real appearance of products may be slightly different than the products presented in the pictures.