cersanit

RYSUNEK TECHNICZNY/*TECHNICAL DRAWING*

UMYWALKA MEBLOWA MODUO 80
MODUO 80 FURNITURE WASHBASIN
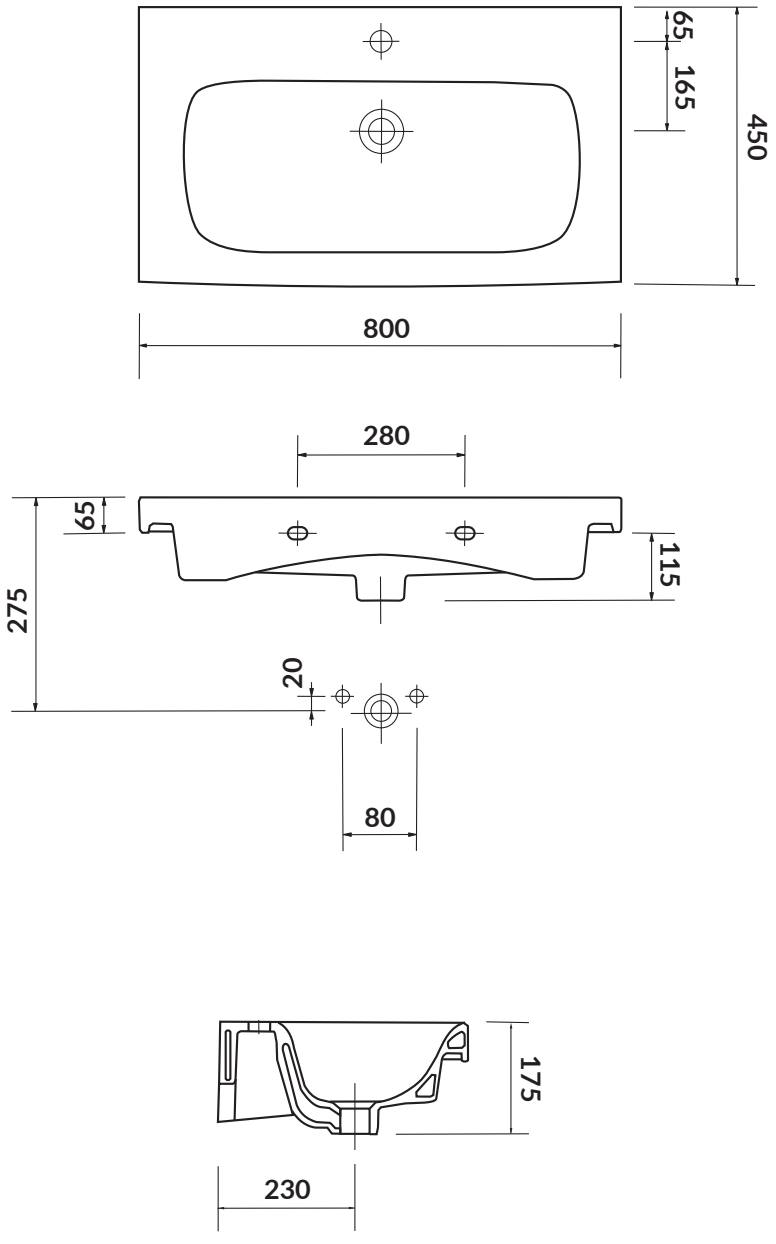
KOD PRODUKTU/ *PRODUCT CODE:*	K116-013