cersanit

RYSUNEK TECHNICZNY/*TECHNICAL DRAWING*

STELAŻ PODTYNKOWY SYSTEM 21 MECH
SYSTEM 21 MECH WC CONCEALED SYSTEM
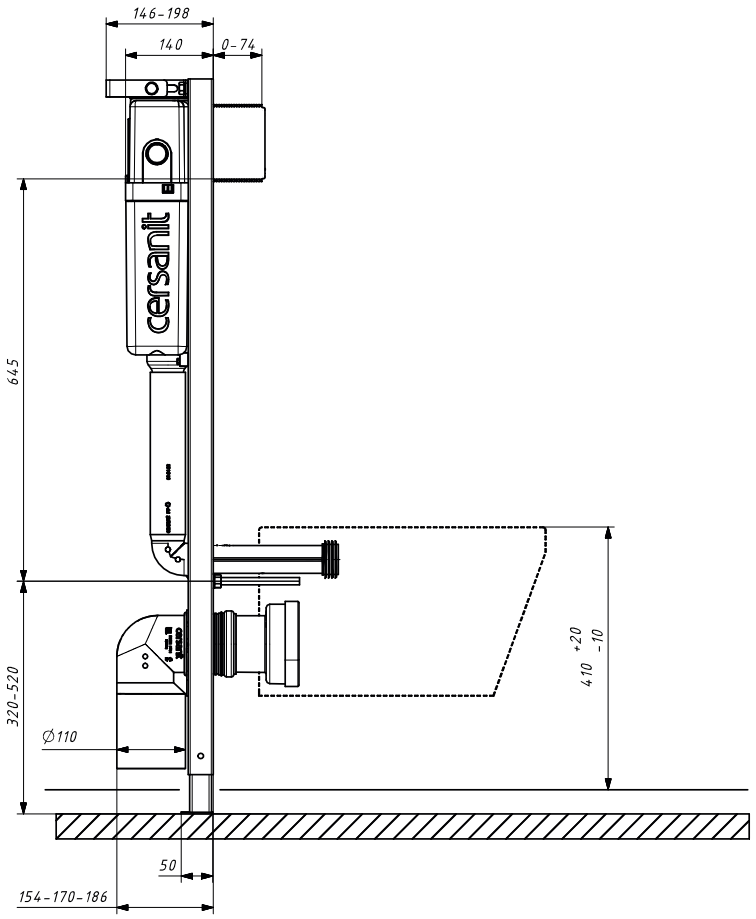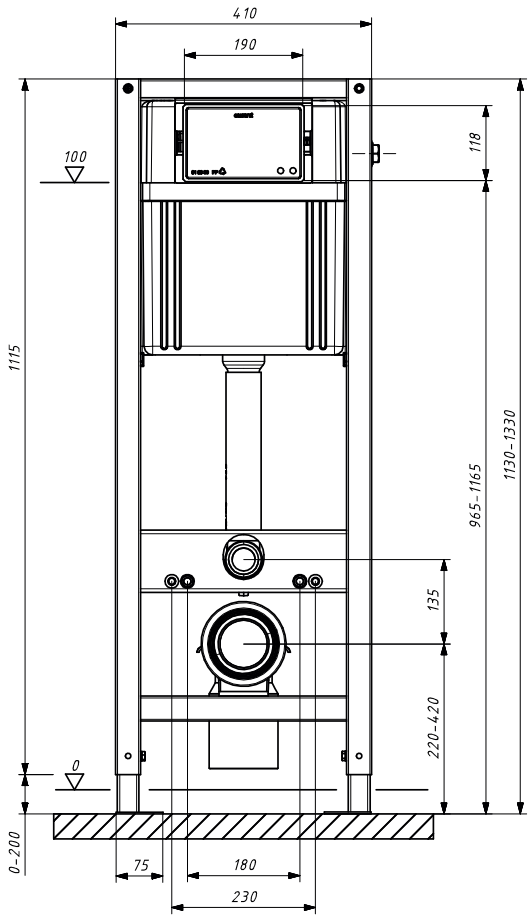
KOD PRODUKTU/ *PRODUCT CODE:*	S97-045