cersanit

RYSUNEK TECHNICZNY/*TECHNICAL DRAWING*

SET LARA CITY 50 BIAŁA
SET LARA CITY 50 WHITE
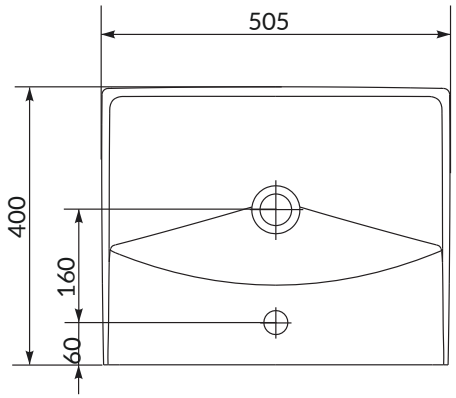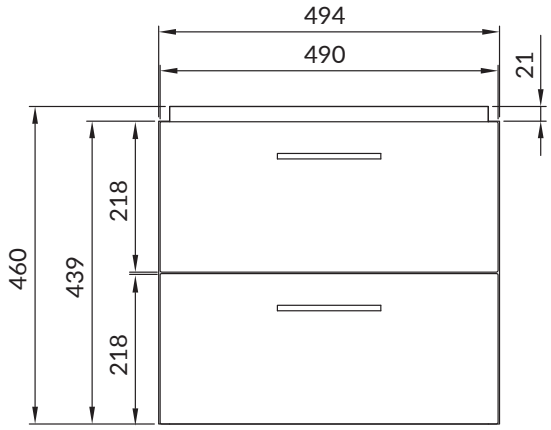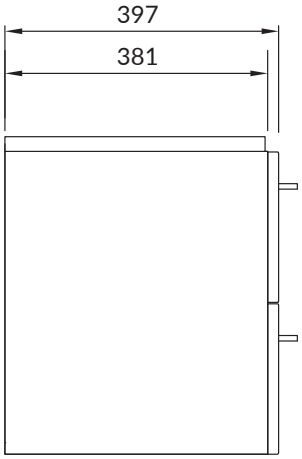
KOD PRODUKTU/ *PRODUCT CODE:*	S801-141-DSM