cersanit

RYSUNEK TECHNICZNY/*TECHNICAL DRAWING*

WANNA WOLNOSTOJĄCA OWALNA ZEN DOUBLE 182X71

ZEN DOUBLE 182X71 BATHTUB FREESTANDING OVAL
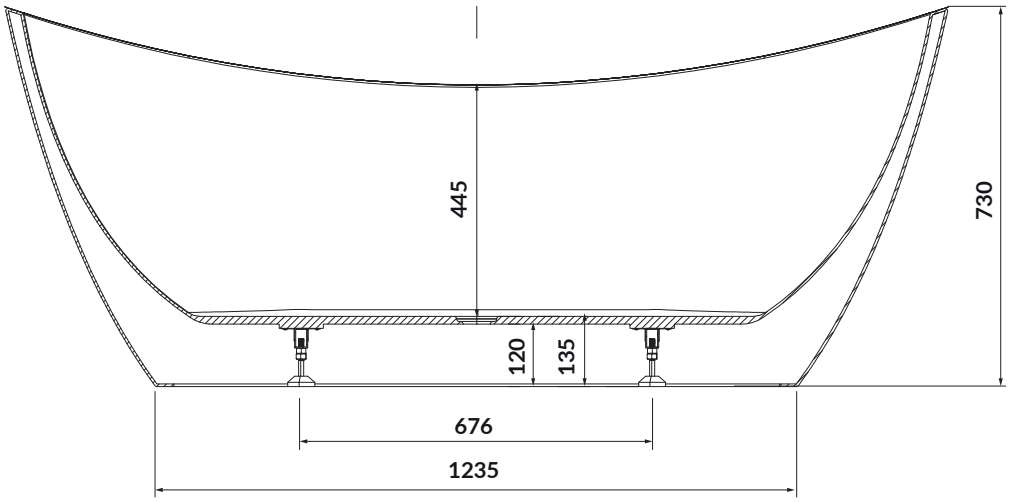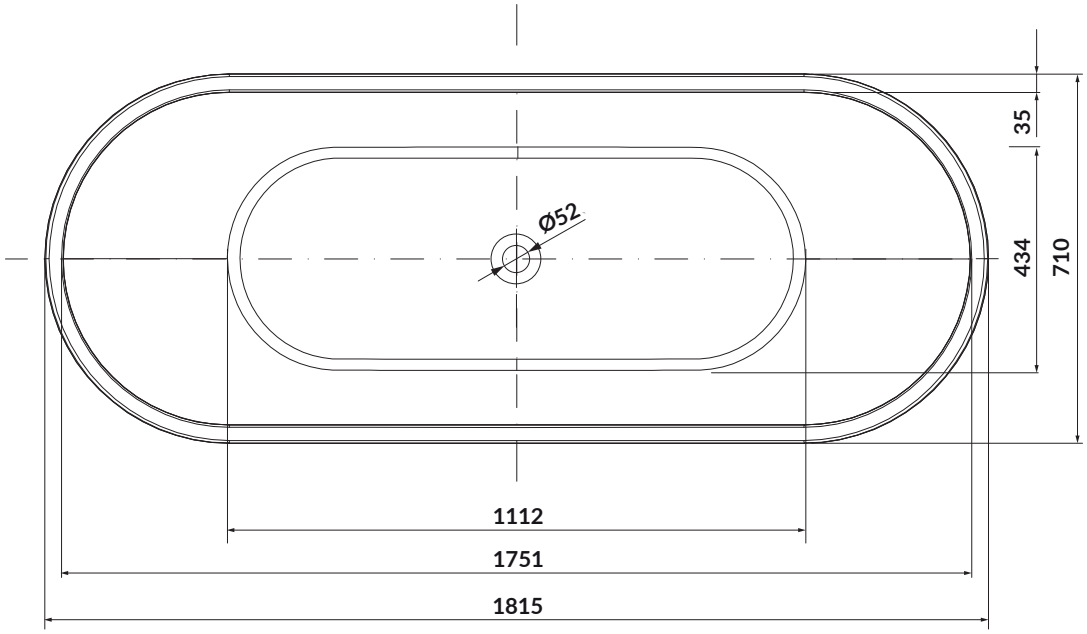
KOD PRODUKTU/ *PRODUCT CODE:*	S301-331