cersanit

RYSUNEK TECHNICZNY/*TECHNICAL DRAWING*

BATERIA NATRYSKOWA LARGA CZARNA
LARGA SHOWER FAUCET BLACK
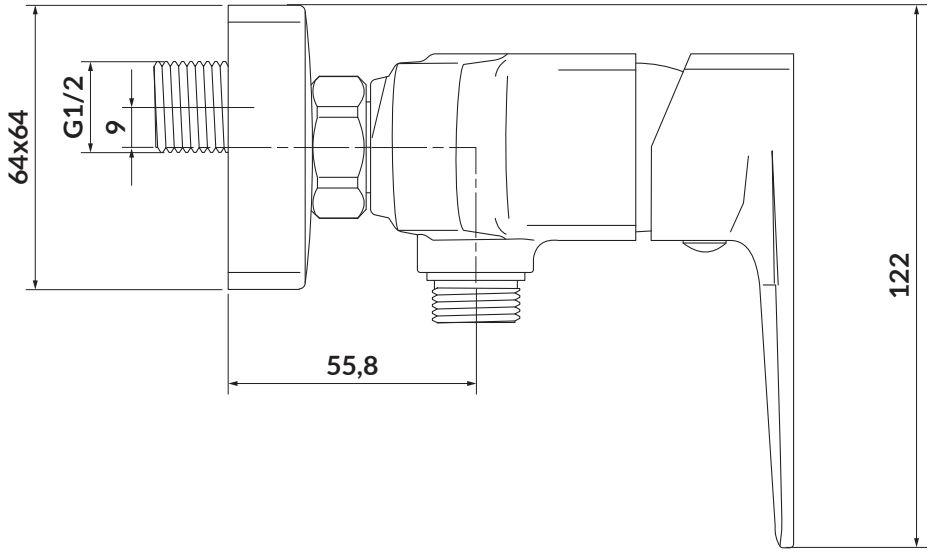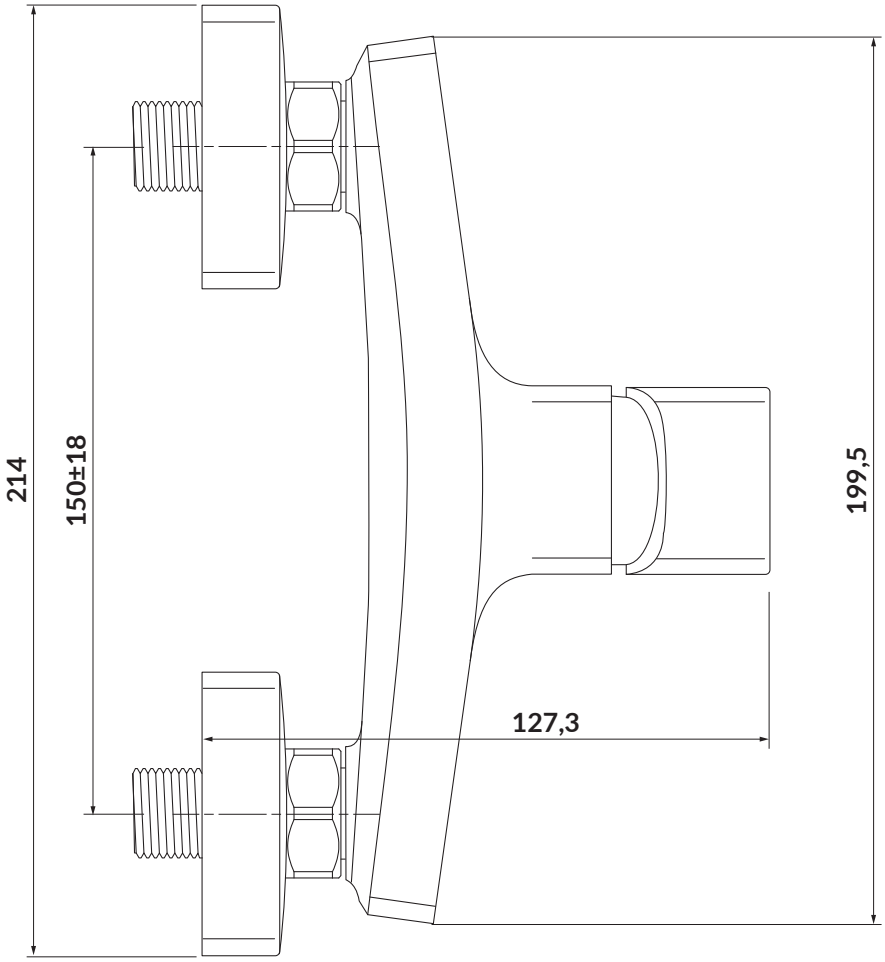
KOD PRODUKTU/
PRODUCT CODE: **S951-382**