cersanit

UMYWALKA MEBLOWA LARGA 80
LARGA 80 FURNITURE WASHBASIN

RYSUNEK TECHNICZNY/*TECHNICAL DRAWING*
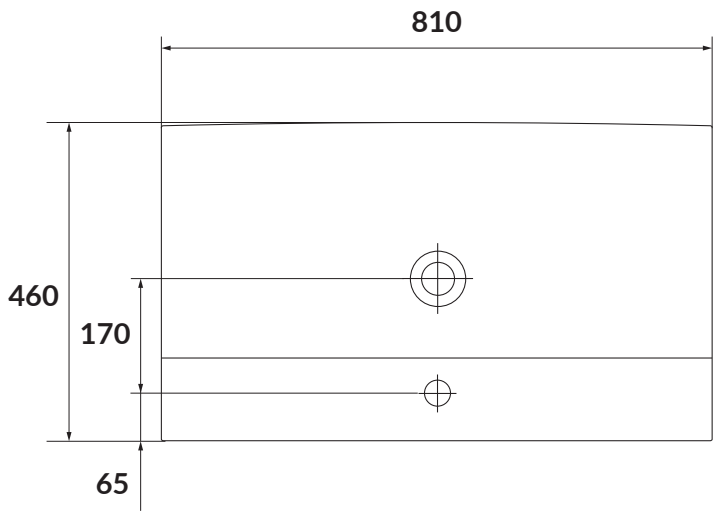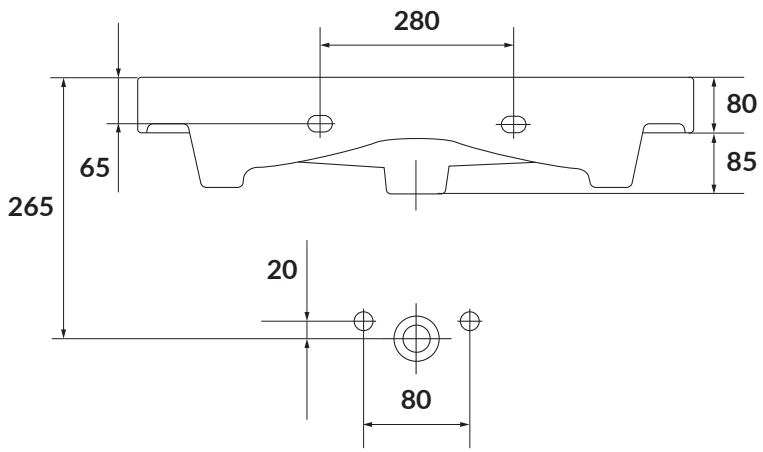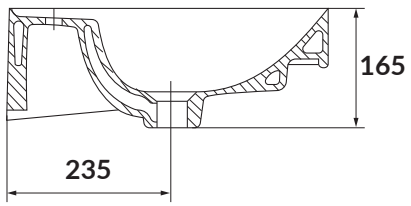
KOD PRODUKTU/ *PRODUCT CODE:*	K120-010