cersanit

RYSUNEK TECHNICZNY/*TECHNICAL DRAWING*

DRZWI NA ZAWIASACH KABINY PRYSZNICOWEJ LARGA 80×195 CHROM, LEWE
LARGA SHOWER ENCLOSURE DOOR WITH HINGES 80×195 CHROME LEFT
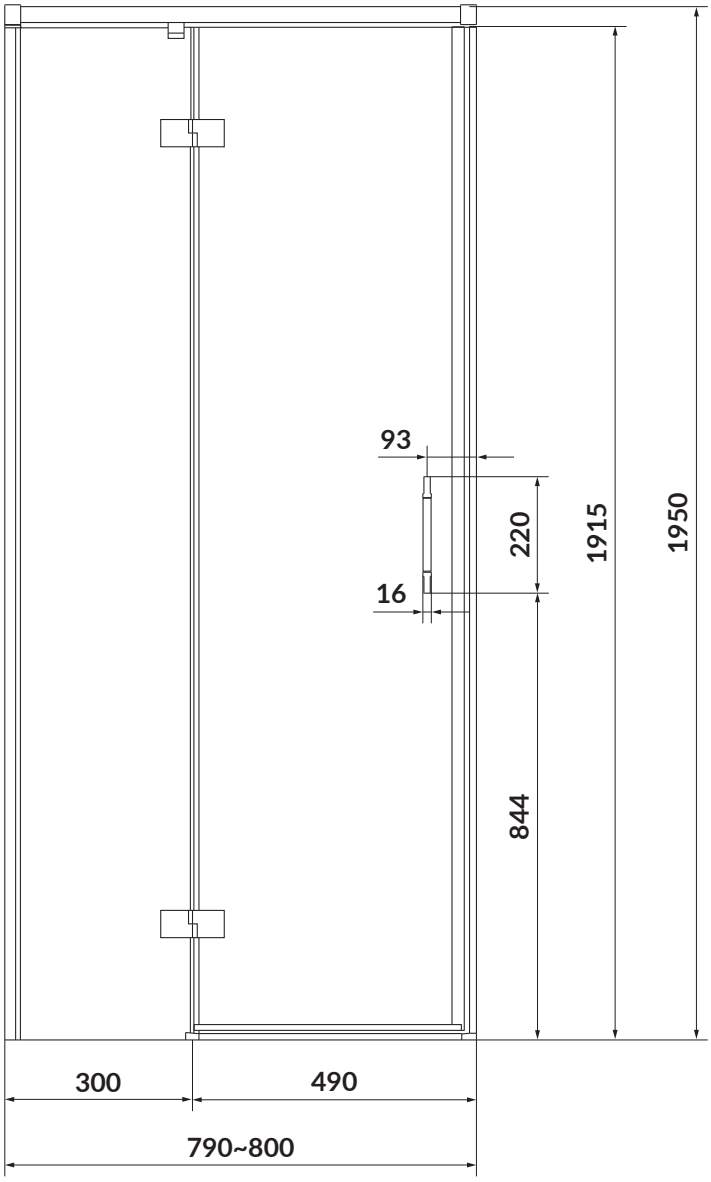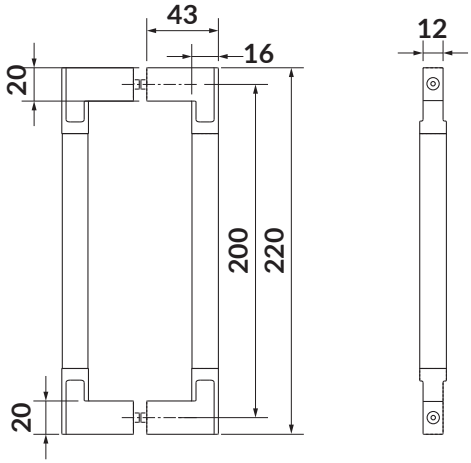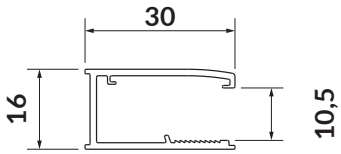
KOD PRODUKTU/ *PRODUCT CODE:*	S932-119