cersanit

RYSUNEK TECHNICZNY/*TECHNICAL DRAWING*

NOGA MEBLOWA LARGA SREBRNA
LARGA FURNITURE LEG SILVER
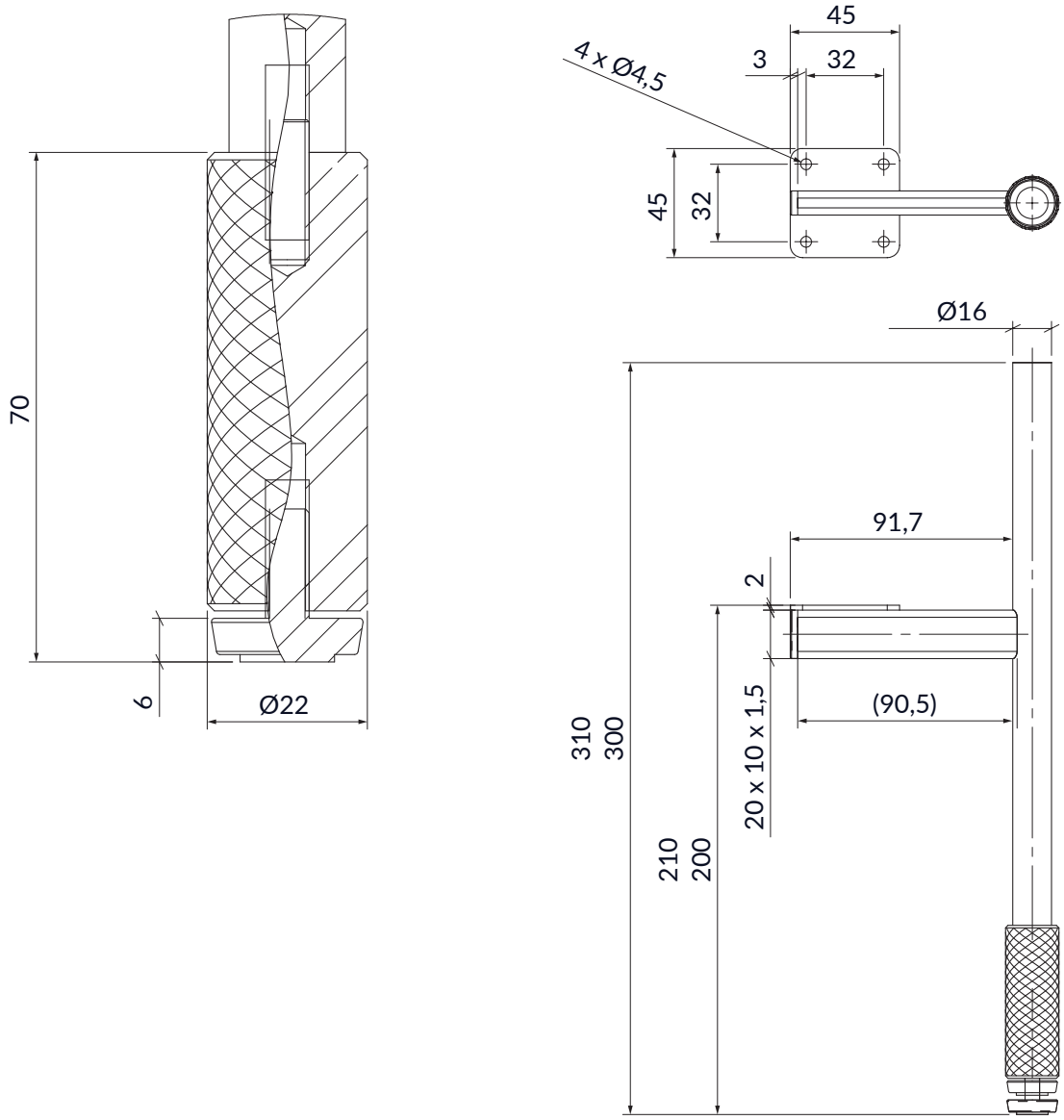
KOD PRODUKTU/ *PRODUCT CODE:*	**S599-0152**