cersanit

RYSUNEK TECHNICZNY/*TECHNICAL DRAWING*

SZAFKA PODUMYWALKOWA LARGA 100 NIEBIESKA
LARGA 100 WASHBASIN CABINET BLUE
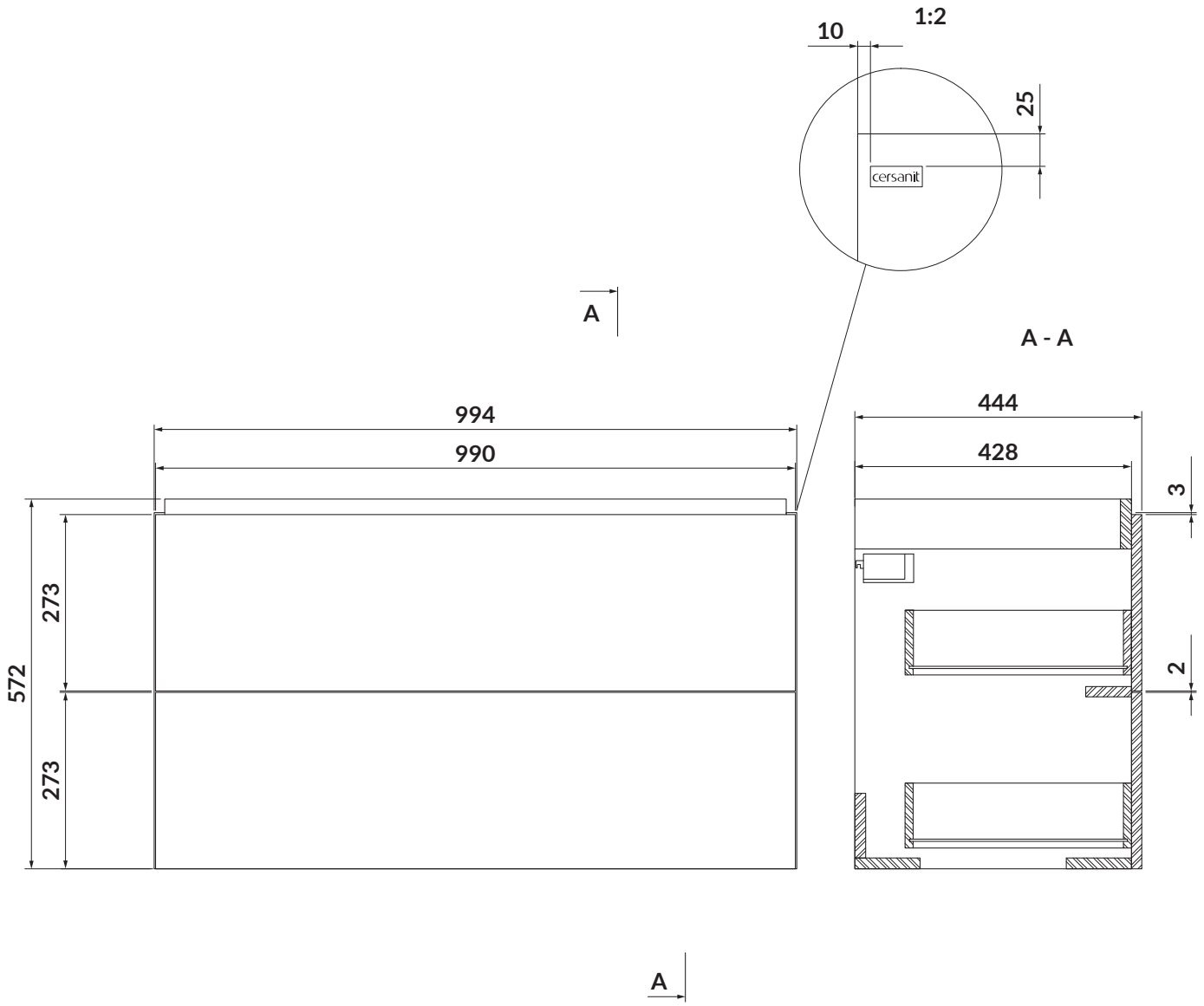
KOD PRODUKTU/ *PRODUCT CODE:*	S932-077