cersanit

RYSUNEK TECHNICZNY/*TECHNICAL DRAWING*

SZAFKA PODUMYWALKOWA LARGA 60 BIAŁA
LARGA 60 WASHBASIN CABINET WHITE
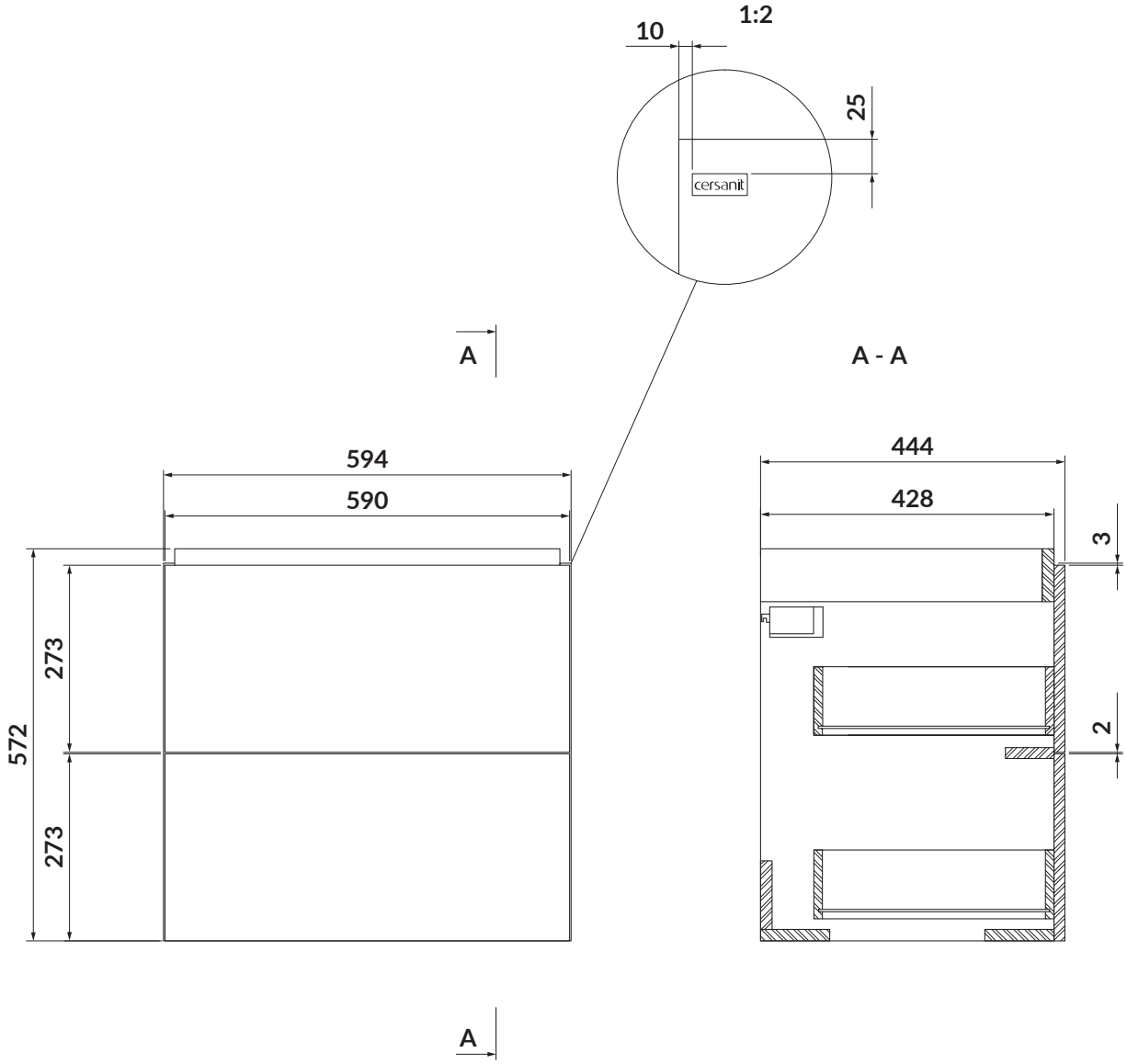
KOD PRODUKTU/ *PRODUCT CODE:*	S932-070