cersanit

RYSUNEK TECHNICZNY/*TECHNICAL DRAWING*

SZAFKA PODUMYWALKOWA LARGA 50 BIAŁA
LARGA 50 WASHBASIN CABINET WHITE
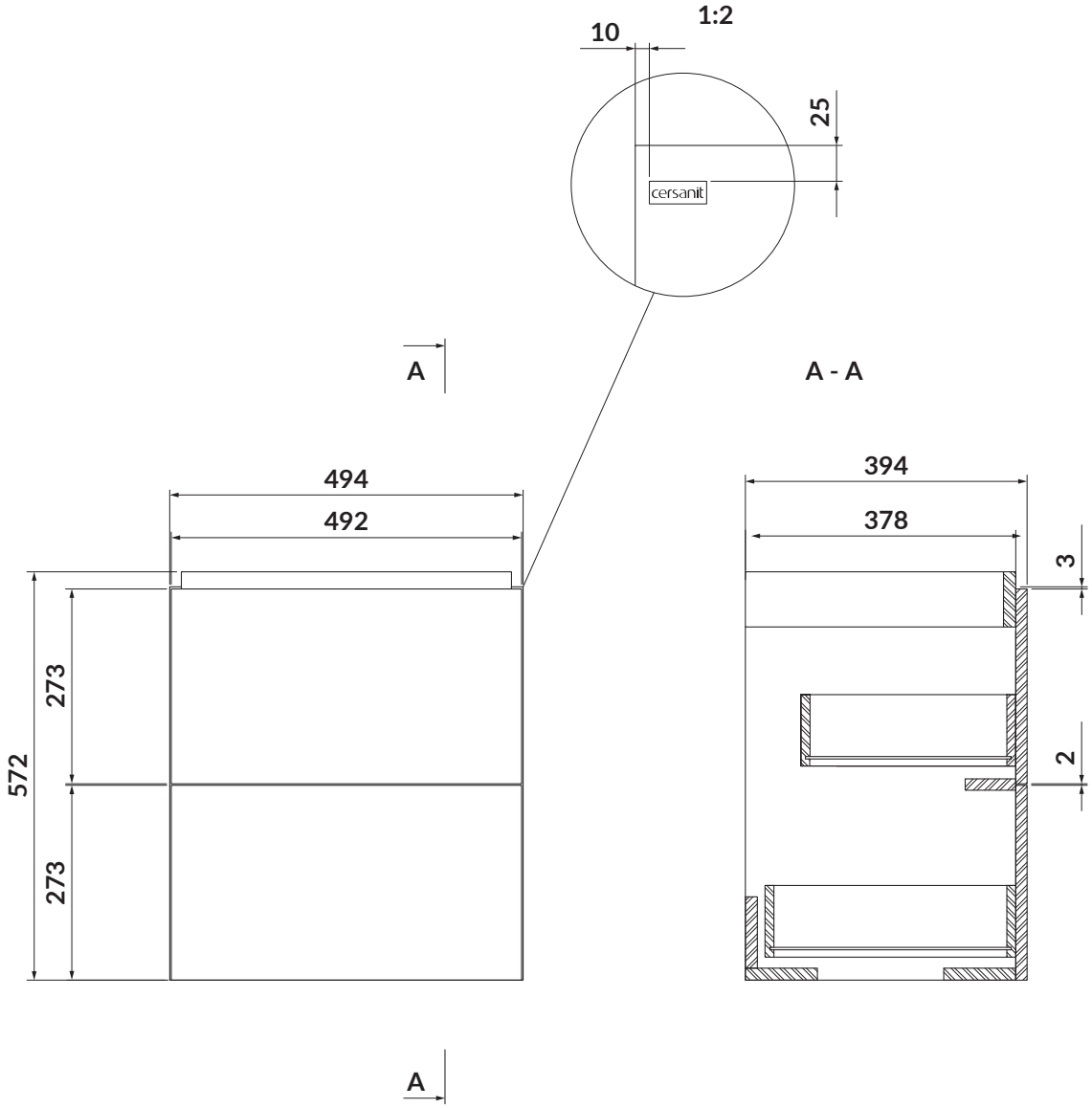
KOD PRODUKTU/ *PRODUCT CODE:*	S932-067