cersanit

RYSUNEK TECHNICZNY/*TECHNICAL DRAWING*

SZAFKA MODUŁOWA OTWARTA DOLNA LARGA 20 SZARA
LARGA 20 MODULE OPEN CABINET BOTTOM GREY
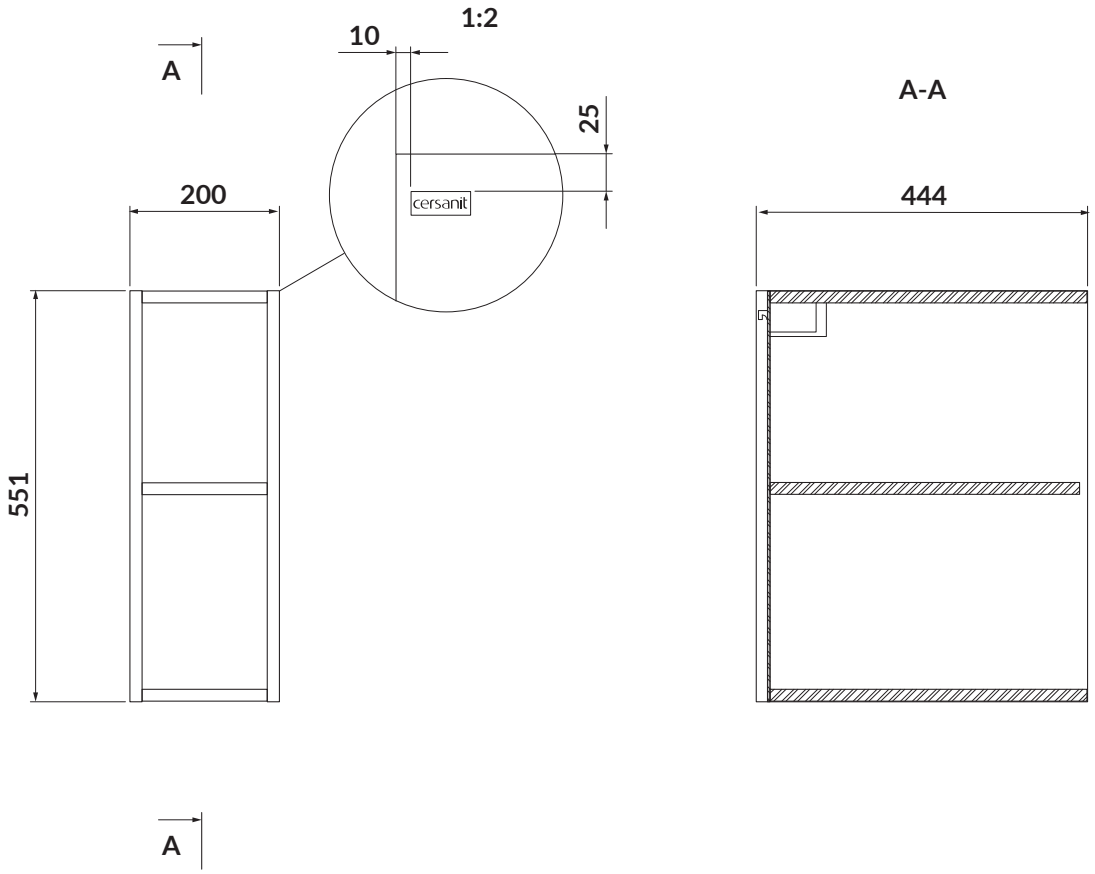
KOD PRODUKTU/ *PRODUCT CODE:*	S932-089