cersanit

RYSUNEK TECHNICZNY/*TECHNICAL DRAWING*

SZAFKA MODUŁOWA POJEDYNCZA OTWARTA LARGA 40 NIEBIESKA
LARGA 40 MODULE SINGLE OPEN CABINET BLUE
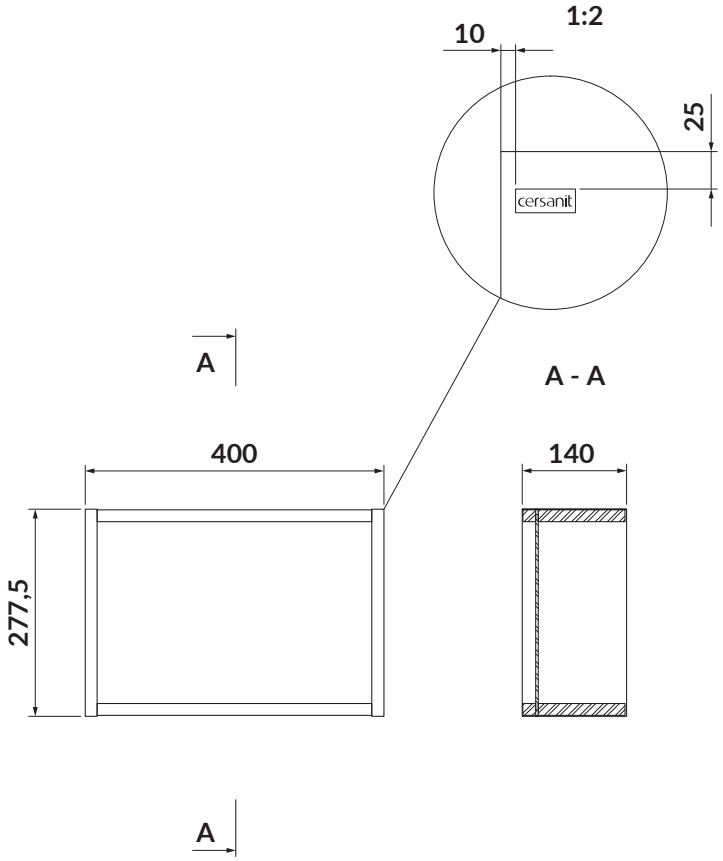
KOD PRODUKTU/ *PRODUCT CODE:*	S932-082