cersanit

RYSUNEK TECHNICZNY/*TECHNICAL DRAWING*

SZAFKA MODUŁOWA POJEDYNCZA OTWARTA LARGA 40 BIAŁA
LARGA 40 MODULE SINGLE OPEN CABINET WHITE
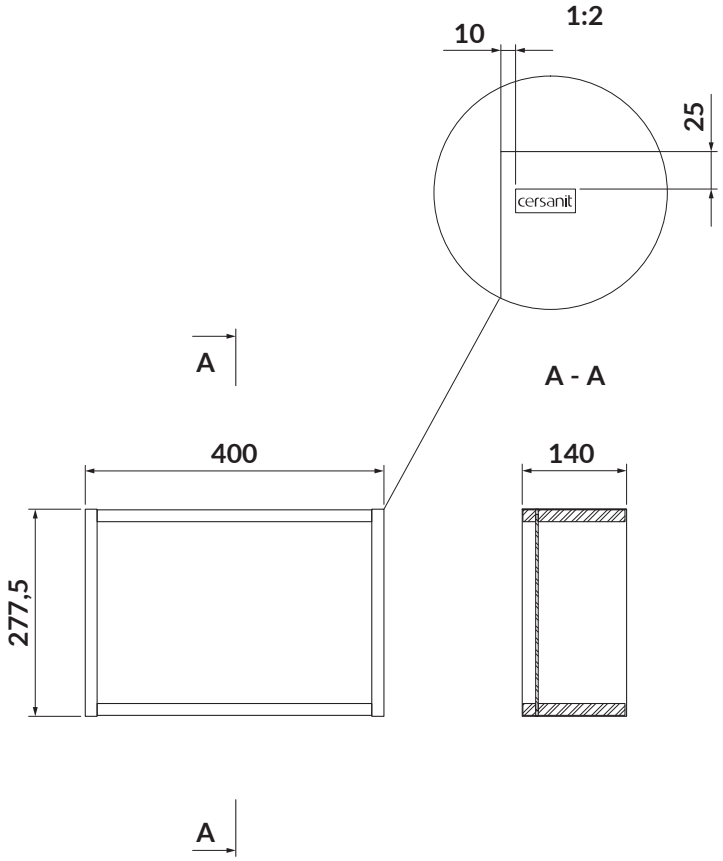
KOD PRODUKTU/ *PRODUCT CODE:*	S932-081