cersanit

RYSUNEK TECHNICZNY/*TECHNICAL DRAWING*

SZAFKA MODUŁOWA OTWARTA DOLNA LARGA 20 NIEBIESKA
LARGA 20 MODULE OPEN CABINET BOTTOM BLUE
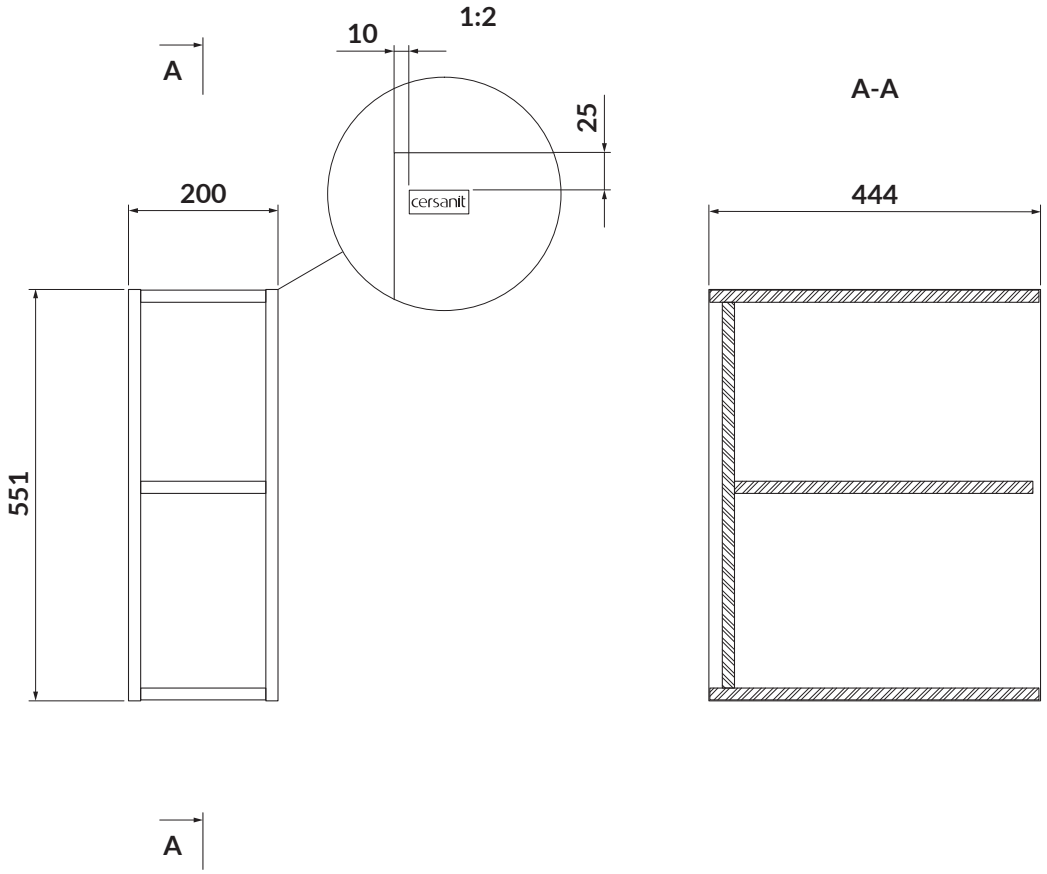
KOD PRODUKTU/ *PRODUCT CODE:*	S932-080