cersanit

RYSUNEK TECHNICZNY/*TECHNICAL DRAWING*

ZESTAW NATRYSKOWY, UCHWYT PUNKTOWY CREA NIKIEL
SHOWER SET FIXED GRIP CREA NICKEL
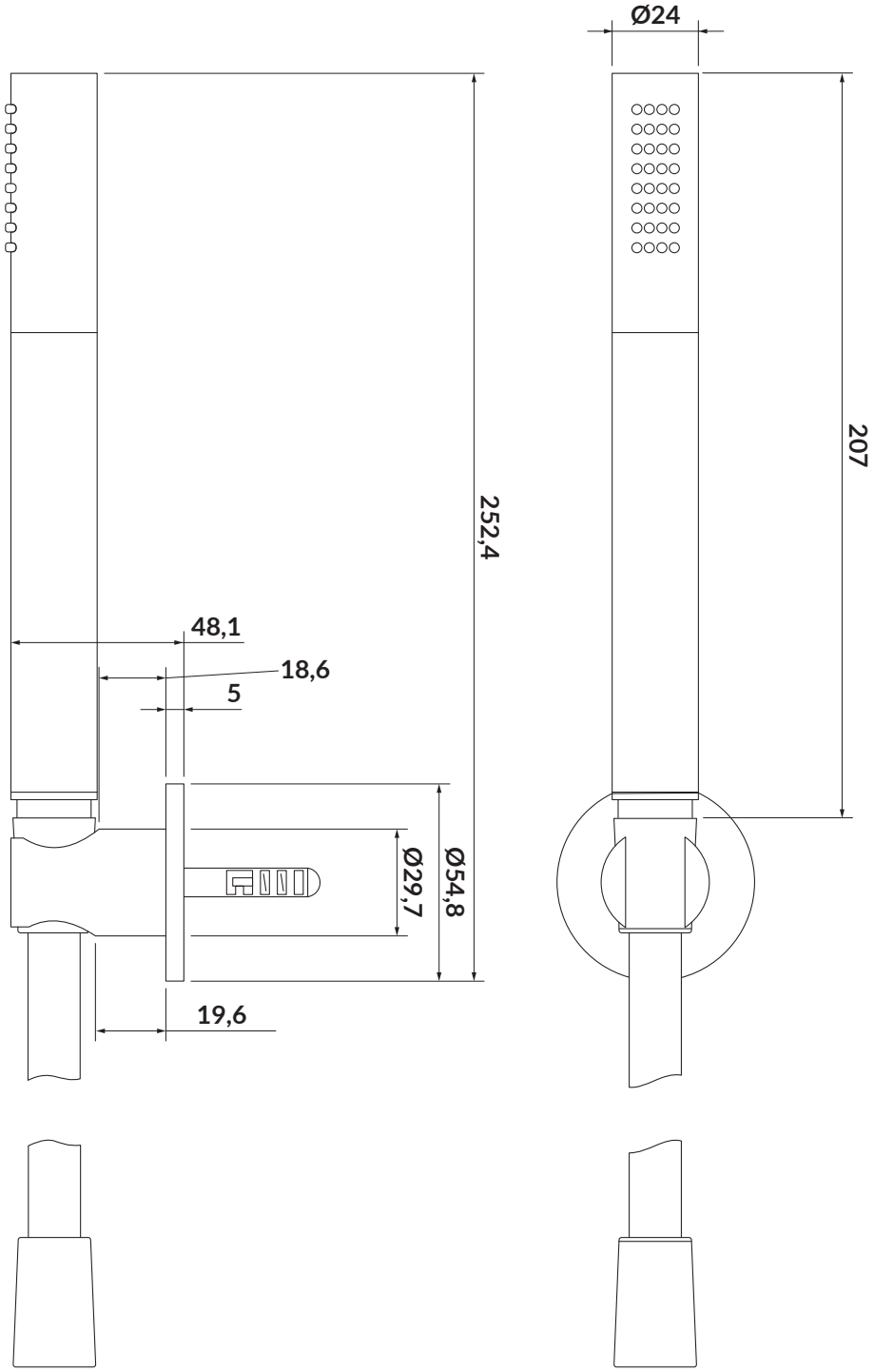
KOD PRODUKTU/ *PRODUCT CODE:*	**S951-401**