cersanit

RYSUNEK TECHNICZNY/*TECHNICAL DRAWING*

SET B261 ZESTAW PODTYNKOWY INVERTO CZARNY
SET B261 INVERTO CONCEALED FAUCET BLACK
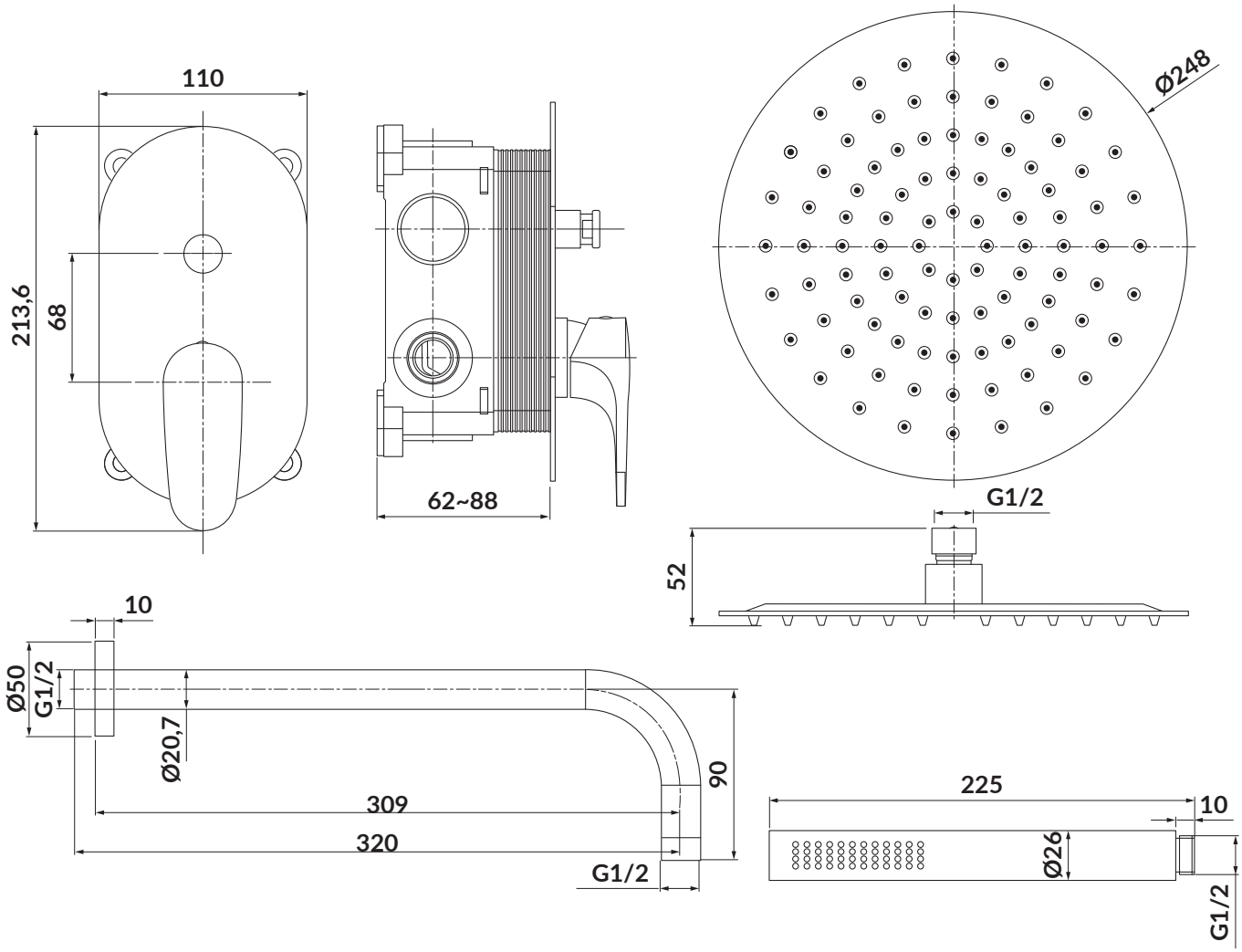
KOD PRODUKTU/ *PRODUCT CODE:*	**S952-006**