cersanit

RYSUNEK TECHNICZNY/*TECHNICAL DRAWING*

WANNA PROSTOKĄTNA KORAT 180×80
KORAT 180×80 RECTANGULAR BATHTUB
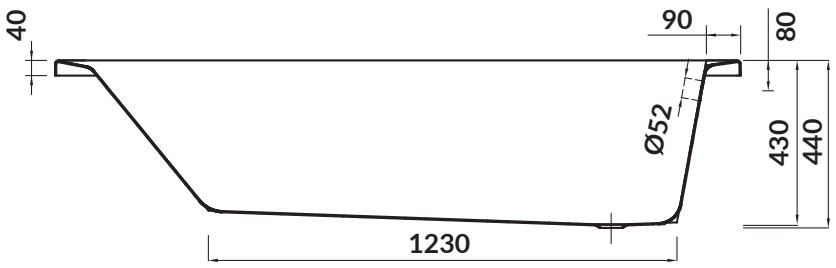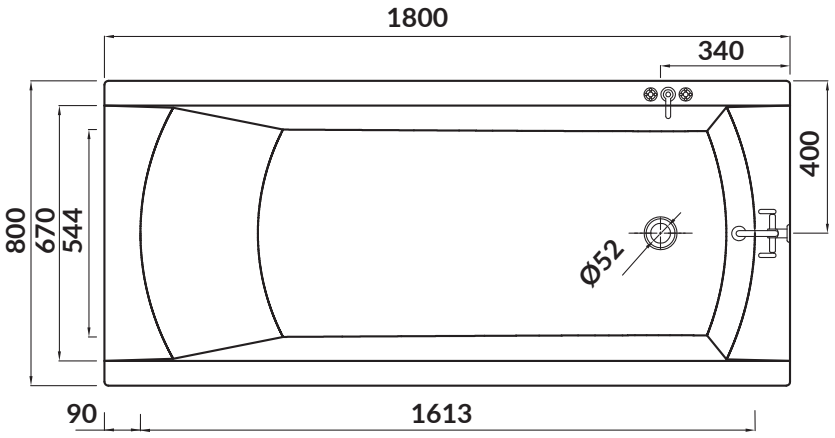
KOD PRODUKTU/ *PRODUCT CODE:*	S301-295