cersanit

RYSUNEK TECHNICZNY/*TECHNICAL DRAWING*

DRZWI KABINY NA ZAWIASACH CREA 90×200, PRAWE
CREA SHOWER ENCLOSURE DOOR WITH HINGES RIGHT 90×200 RIGHT
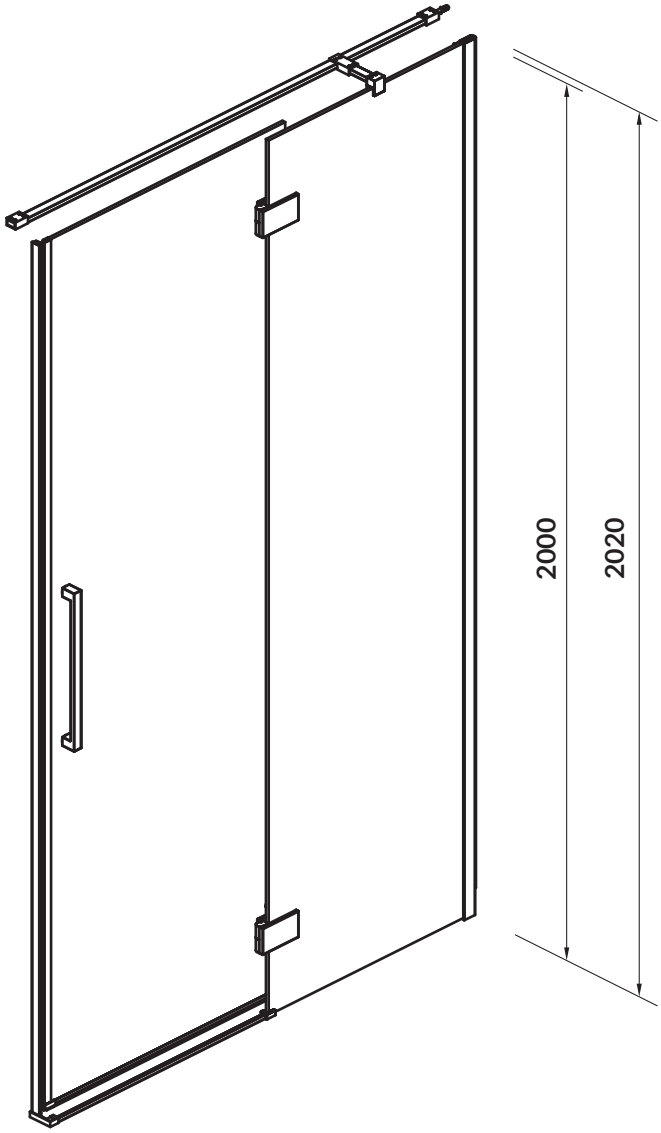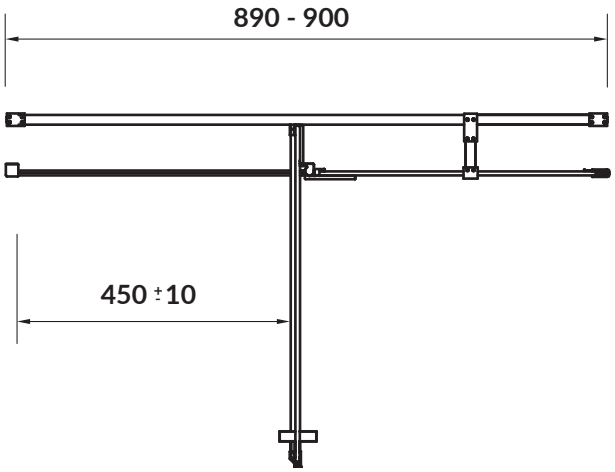
KOD PRODUKTU/ *PRODUCT CODE:*	S159-006