cersanit

RYSUNEK TECHNICZNY/*TECHNICAL DRAWING*

DRZWI KABINY NA ZAWIASACH CREA 100×200 LEWE
CREA SHOWER ENCLOSURE DOOR WITH HINGES 100×200 LEFT
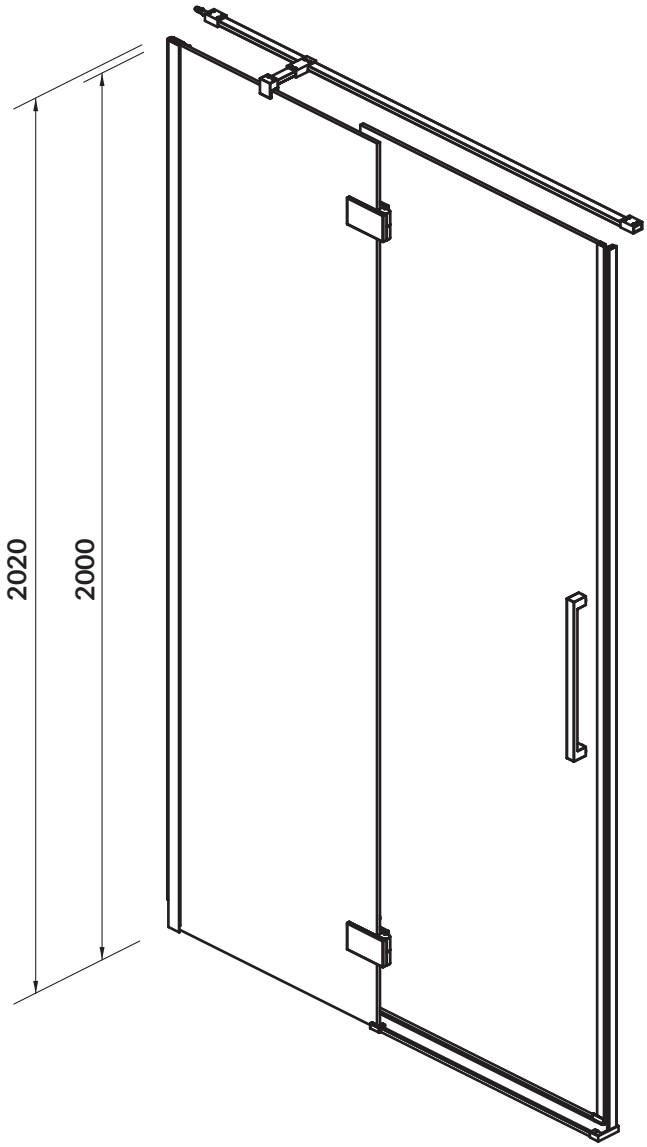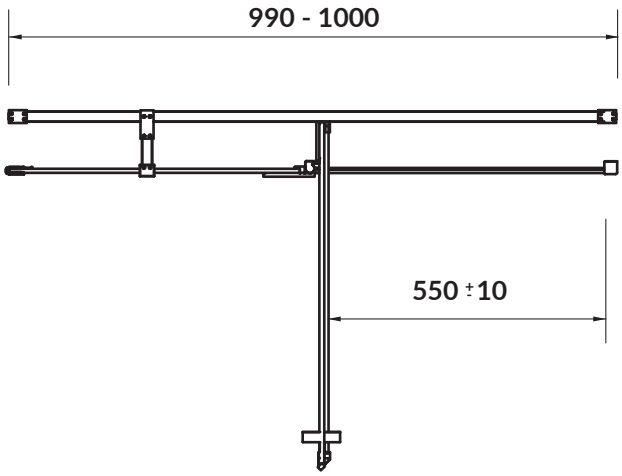
KOD PRODUKTU/ *PRODUCT CODE:*	S159-001