cersanit

RYSUNEK TECHNICZNY/*TECHNICAL DRAWING*

DRZWI NA ZAWIASACH KABINY PRYSZNICOWEJ MODUO 90×195 PRAWE
MODUO SHOWER ENCLOSURE DOOR WITH HINGES 90×195 RIGHT
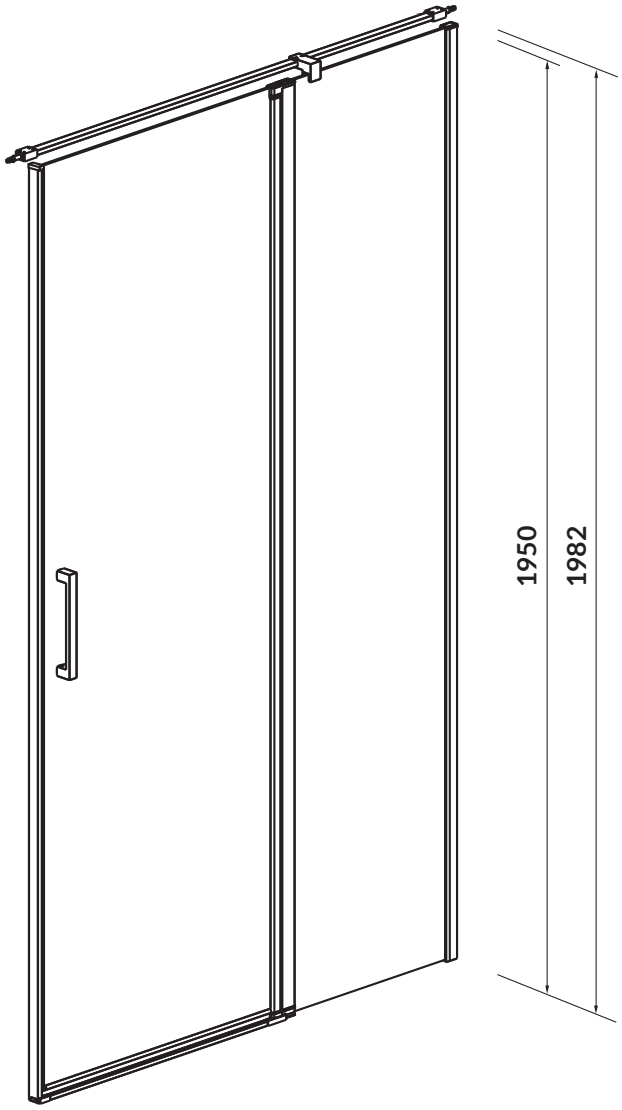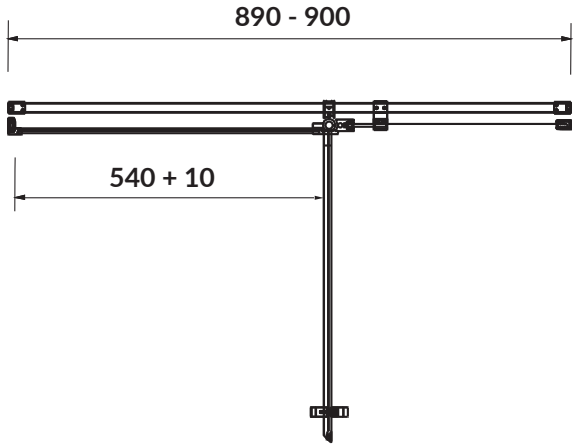
KOD PRODUKTU/ *PRODUCT CODE:*	S162-006