cersanit

RYSUNEK TECHNICZNY/*TECHNICAL DRAWING*

# KABINA PRYSZNICOWA PÓŁOKRĄGŁA MODUO 90×90×195
## *MODUO HALFROUND SHOWER ENCLOSURE 90×90×195*
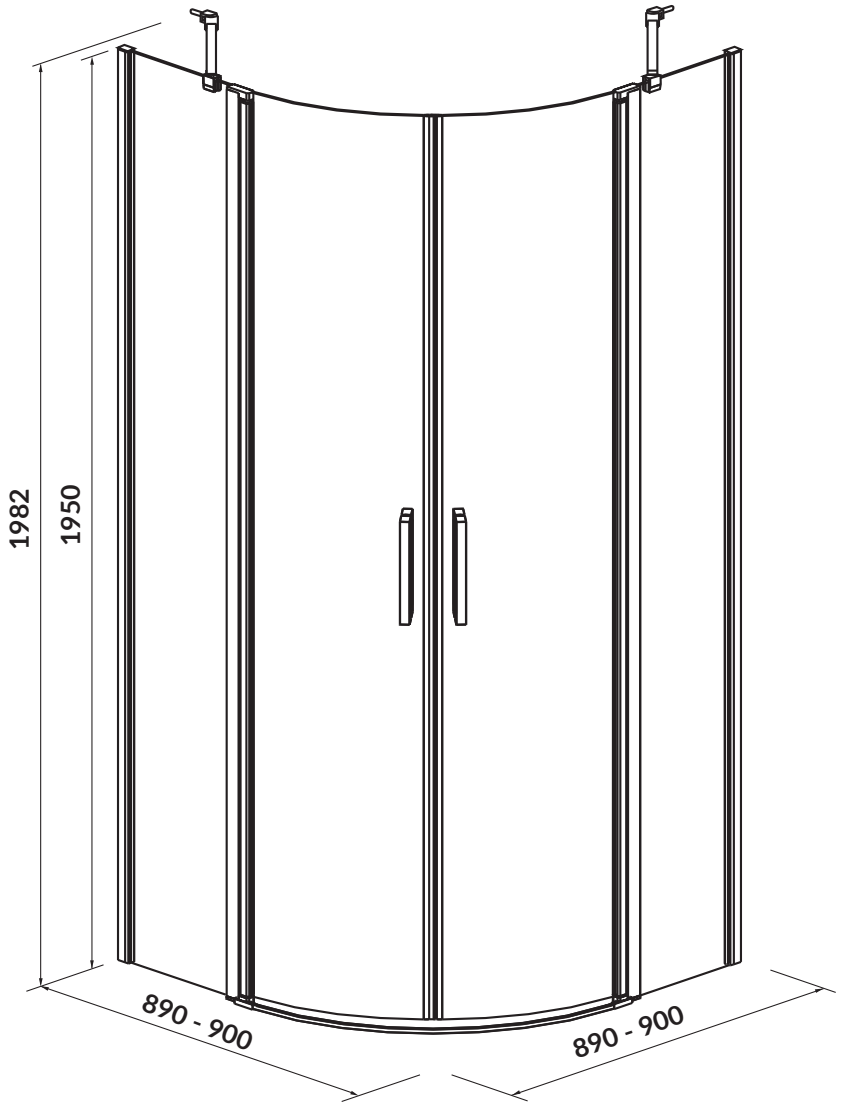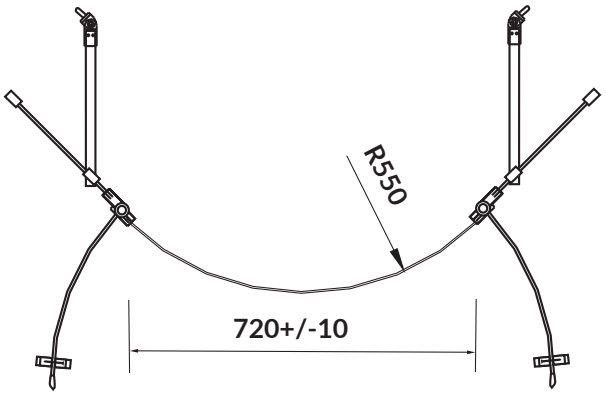
| KOD PRODUKTU/ *PRODUCT CODE:* | S162-010 |
|---|---|