cersanit

RYSUNEK TECHNICZNY/*TECHNICAL DRAWING*

KABINA NAROŻNA PIVOT ARTECO 90×90×190
ARTECO PIVOT CORNER SHOWER ENCLOSURE 90×90×190
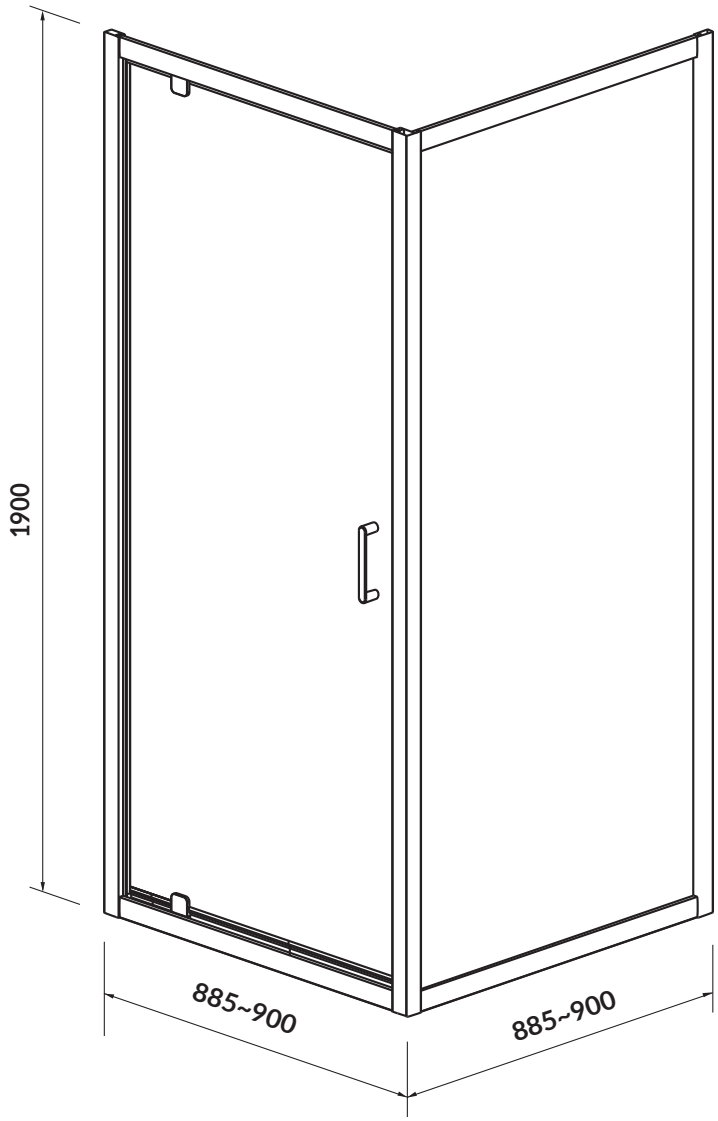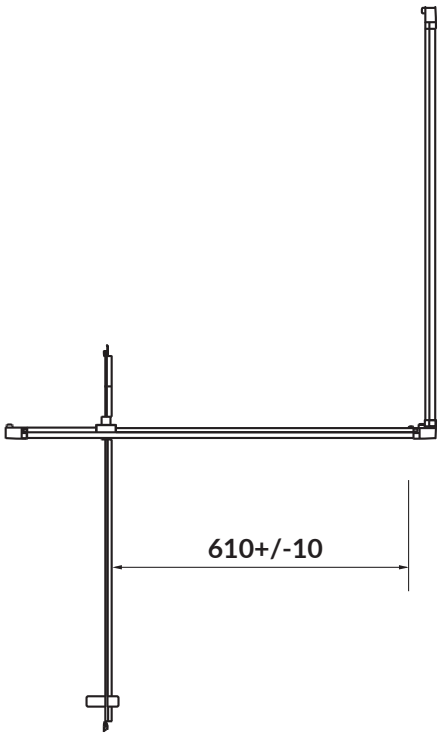
KOD PRODUKTU/ *PRODUCT CODE:*	S157-010