cersanit

RYSUNEK TECHNICZNY/*TECHNICAL DRAWING*

KABINA NAROŻNA PIVOT ARTECO 80×80×190
ARTECO PIVOT CORNER SHOWER ENCLOSURE 80×80×190
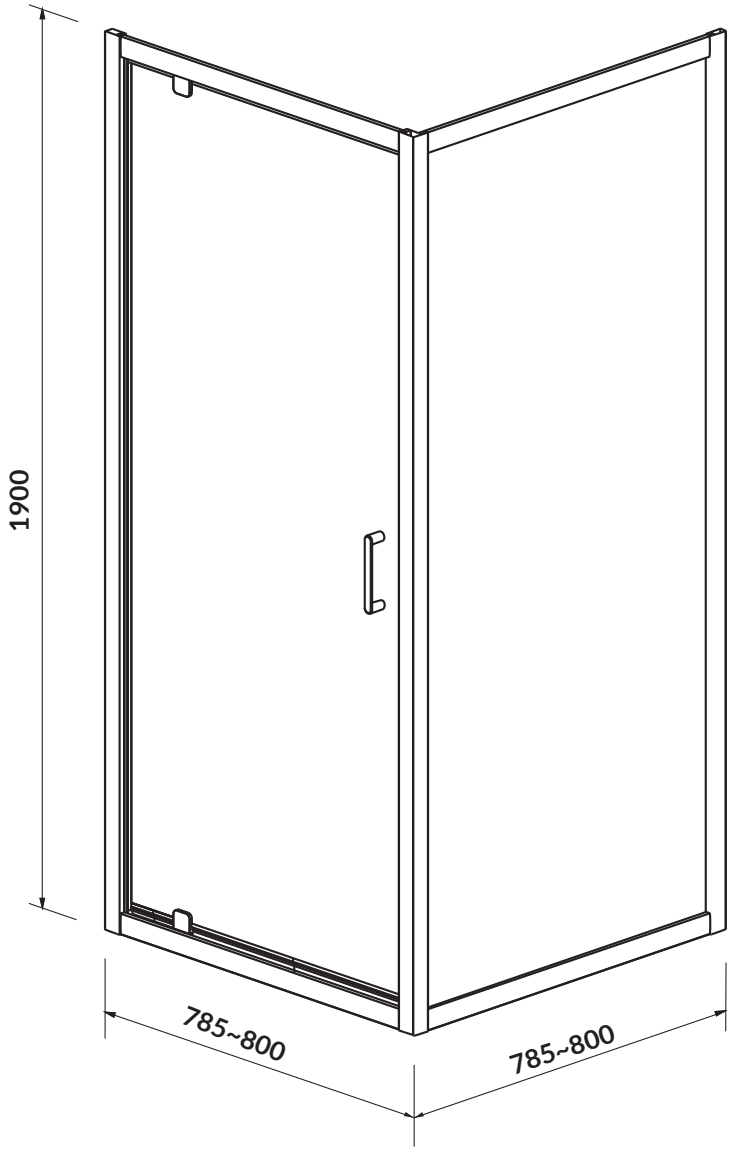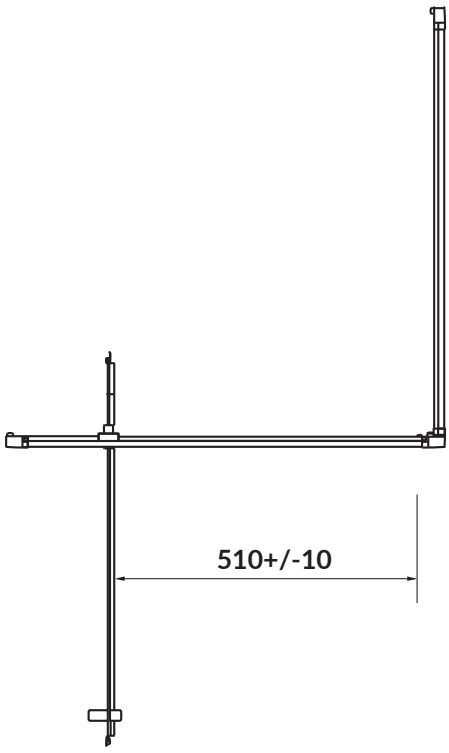
KOD PRODUKTU/ *PRODUCT CODE:*	S157-009